Art.-Nr.: 379190779

(DE)	**ACHTUNG!** Vor Beginn der Montagearbeiten lesen Sie bitte aufmerksam die Sicherheitshinweise!
(GB)	**WARNING!** Before assembling, please read carefully the safety instructions!
(NL)	**LET OP!** Lees de veiligheidsinstructies zorgvuldig door voordat u met de montage begint!
(FR)	**ATTENTION!** Avant le début des travaux de montage, prière de lire attentivement les consignes de sécurité!
(IT)	**ATTENZIONE!** Prima di istallare leggere attentamente l'arriso di sicurezza!
(ES)	**ATENCIÓN!** Antes de comencar con los trabajos de montaje leer detenidamente los avisos de seguridad!
(PL)	**UWAGA!** Przed przystąpieniem do prac montażowych uważnie należy przeczytać wskazówki bezpieczeństwa!
(FI)	**HUOMIO!** Ennen asennustöiden aloittamista pyydämme Teitä lukemaan turvaohjeet huolellisesti!
(CZ)	**POZOR!** Než začnete provádět montážní práce, přečtěte si důkladně bezpečnostní pokyny!
(RU)	**ВНИМАНИЕ!** До начала монтажных рабт внимательно прочтите эти указания ло технике безопасности!
(GR)	**ΠΡΟΣΟΧΉ!** Πριν την διεξαγωγή της συναρμολόγησης διαβάστε προσεκτικά τις υποδείξεις ασφαλείας!
(RO)	**ATENŢIUNE!** A se citi cu atenţie îndicaţiile privind siguranţa, înainte de începerea montării!
(BG)	**ВНИМАНИЕ!** ПреДИ Да Започнете работите по монтажа прочеТеТе ВНиМаТелНо упВТВаНиеТо За беЗопасНосТ!
(TR)	**DIKKAT!** Montaja baºlamadan önce güvenlik talimatnamesini titizlikle okuyunuz!
(HU)	**FLGYELEM!** A szerelési munkák megkezdésė előtt figyelmesen olvassa el a biztonsági útmutatásokat!
(SE)	**OBS!** Läs säkerhetsanvisningama noga innan du börjar med monteringsarbetena!
(HR)	**POZOR!** Prije početka montaže molimo pozorno pročitajte sigurnosne naputke!
(SLO)	**POZOR!** Prosim,da pred zacetkom montaze,zaradi varnosti preberete vas navodila,ki so prilozena!
(SK)	**POZOR!** Pred tým ako začnete robit' montážne práce, prečítajte si dôkladne bezpečnostné pokyny!
(P)	**CUIDADO!** Antes de iniciar os trabalhos de montagem por favor leia atentemente os avisos de segurança!
(BIH)	**POZOR!** Prije početka montaže molimo pažljivo pročitajte sigurnosne upute!
(LT)	**DĖMESIO!** Norėdami saugiai ir teisingai sumontuoti šviestuv vadovaukitės šia instrukcija!
(EST)	**HOIATUS!** Enne monteerimist lugege ohutusjuhised tähelepanelikult läbi!
(DK)	**OBS!** Læs sikkerhedsinformationen nøje, før du monterer produktet!
(NO)	**ADVARSEL!** Les sikkerhetsinformasjonen nøye før du monterer produktet!
(LVA)	**UZMANĪBU!** Pirms montāžas uzmanīgi izlasiet drošības norādījumus!

Trio Leuchten GmbH:	WEEE-Reg. Nr.: 78273666
Trio International GmbH :	
Trio Lighting Ibérica s.l.:	*RAEE 4544*
Trio Lighting Italia s.r.l.:	*RAEE IT13020000007829*
Trio Lighting Scandinavia Oy:	*WEEE PIR2005Y354114 / 2114*
Trio International Aydinlatma Tic. Ltd. Sti.	EEE00708

Art.-Nr.: 379190779

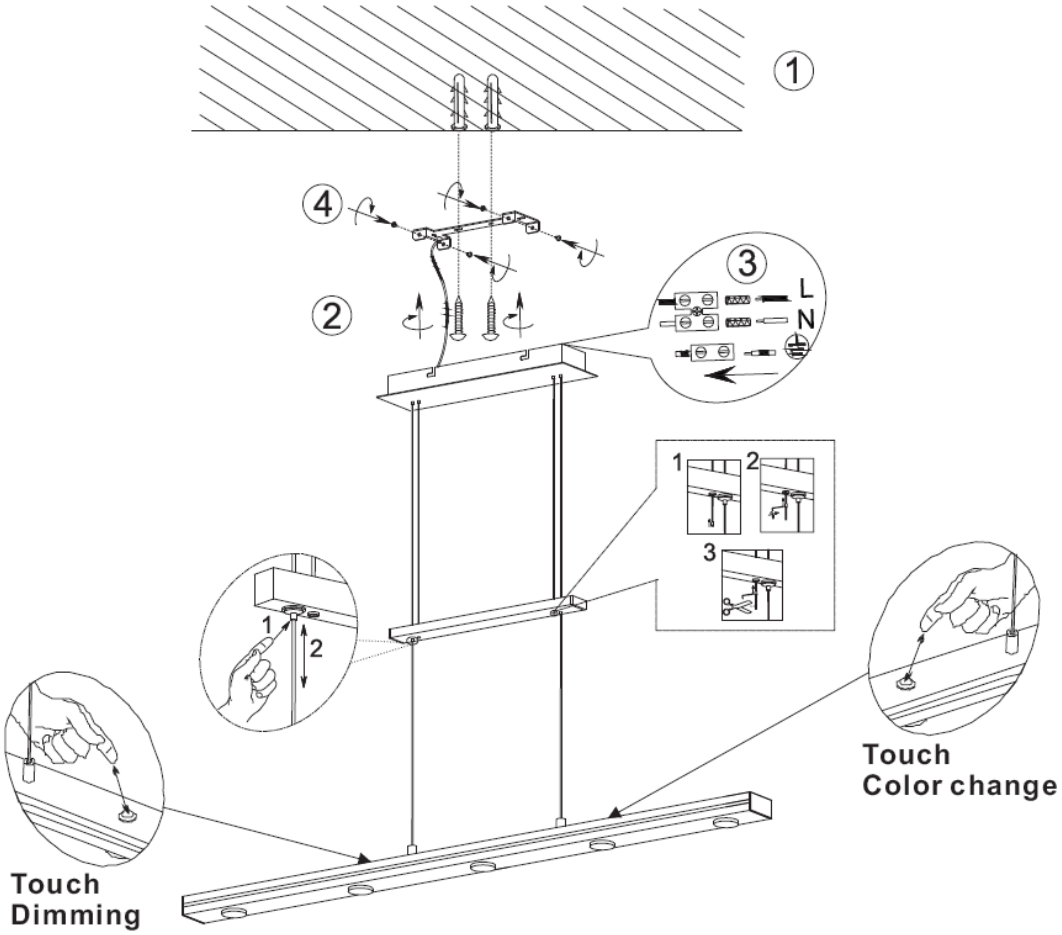

230V~50Hz
7 X LED / 3.5W