1685/1686

MONTAGEANLEITUNG
ASSEMBLING INSTRUCTIONS
INSTRUCTIONS D' ASSEMBLAGE

* Sortieren Sie zuerst die Teile z.B. 1 , 2 und mit

  Hilfe der " Liste der Beschläge " die Einzelbeschlagteile , z.B. A , B ,usw. heraus .

* Dann beginnen Sie mit der Vormontage wie wir Ihnen

  in den einzelnen Montagestufen , 1 , 2 usw. nachfolgend demonstrieren .

* Check all parts in accordance with list printed overleaf .

  All major parts identified thus A , B , etc. , 1 , 2 , etc resp.

* Vèrifier toutes les parties d´après la liste ci-après . Toutes les parties principales sont marquèes A , B , etc. ,

  1 , 2 , etc. respectivement .

* Assemble in the sequence shown 1 , 2 , etc.

* Procèder au montage succèsivement 1 , 2 , etc.

ACHTUNG !!! Auf jeden Fall nach Anleitung montieren .
ATTENTION !!! Please assemble exactly as per instruction .
ATTENTION !!! Veuillez assembler en suivant les instructions.

LISTE DER BESCHLÄGE
LIST OF PARTS
PIÈCES DE QUINCAILLERIE

A (E701000) 16x 8x30	B (E701153) 16x 15 mm	C (E701231) 16x	D (E700000) 9x 4x15
E (E702016) 16x	F (E700905) 60x 2x 1,8x25	G (E705040) 8x	H (E704476) 4x
I (E705071) 8x	J (E700020) 16x 3,5x13		
K (E700570) 8x M4x25	L (E710106) 4x 120 mm		M (E700756) 8x
N (E706300) 2x 8x1,5	a (E709318) 1x	b (E700700) 2x	

BENÖTIGTES WERKZEUG
TOOLS REQUIRED
OUTILS NÉCESSAIRES

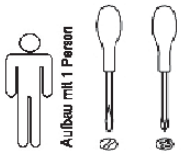

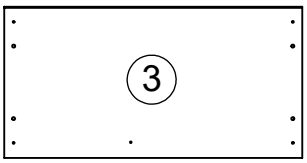

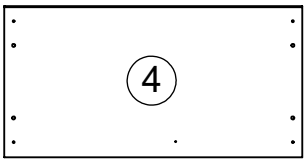

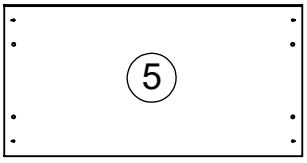

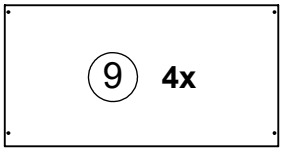

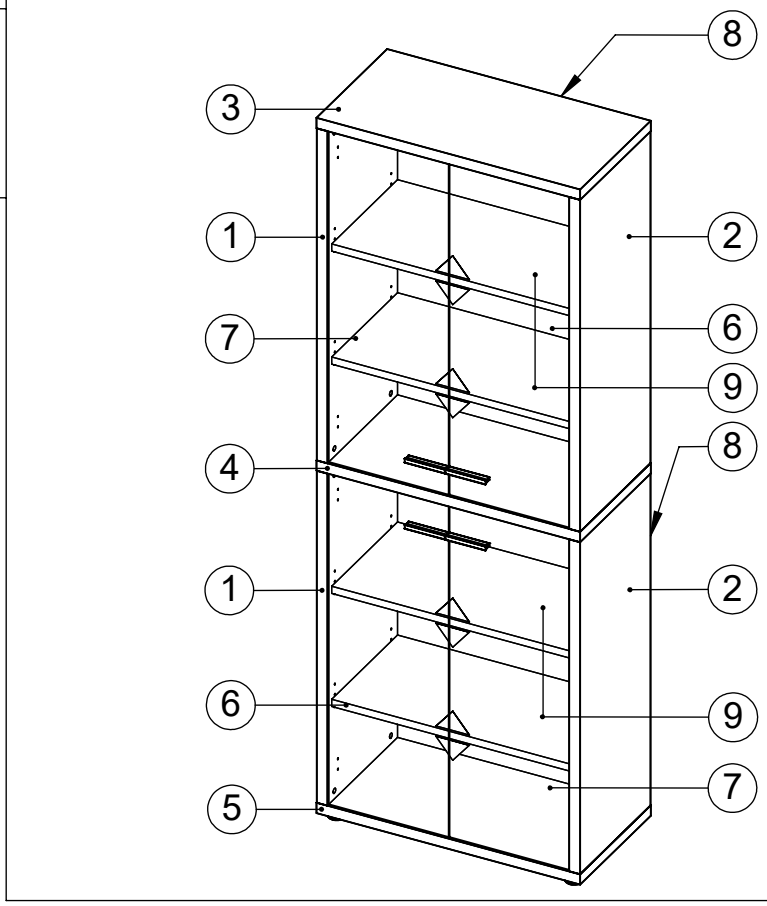

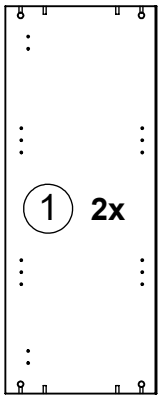

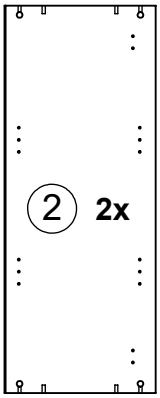

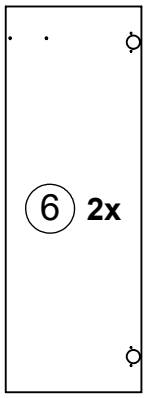

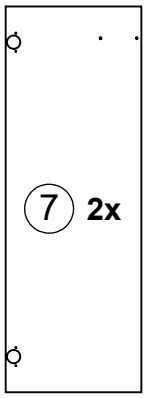

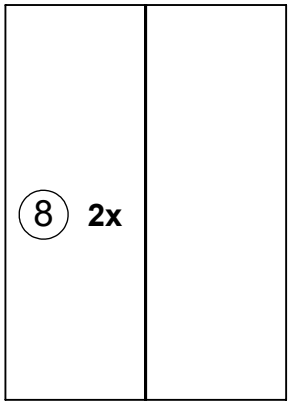

1

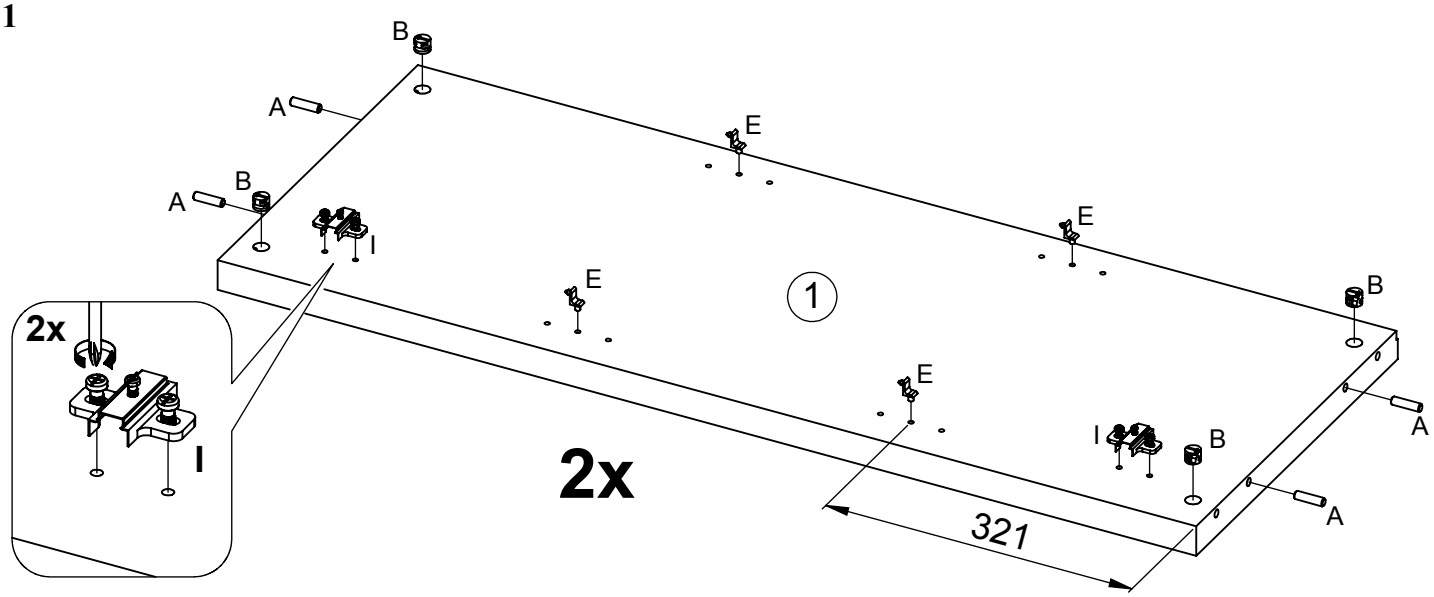
B
A
E
A
B
I
E
E
1
B
2x
E
A
I
B
I
2x
A
321

2

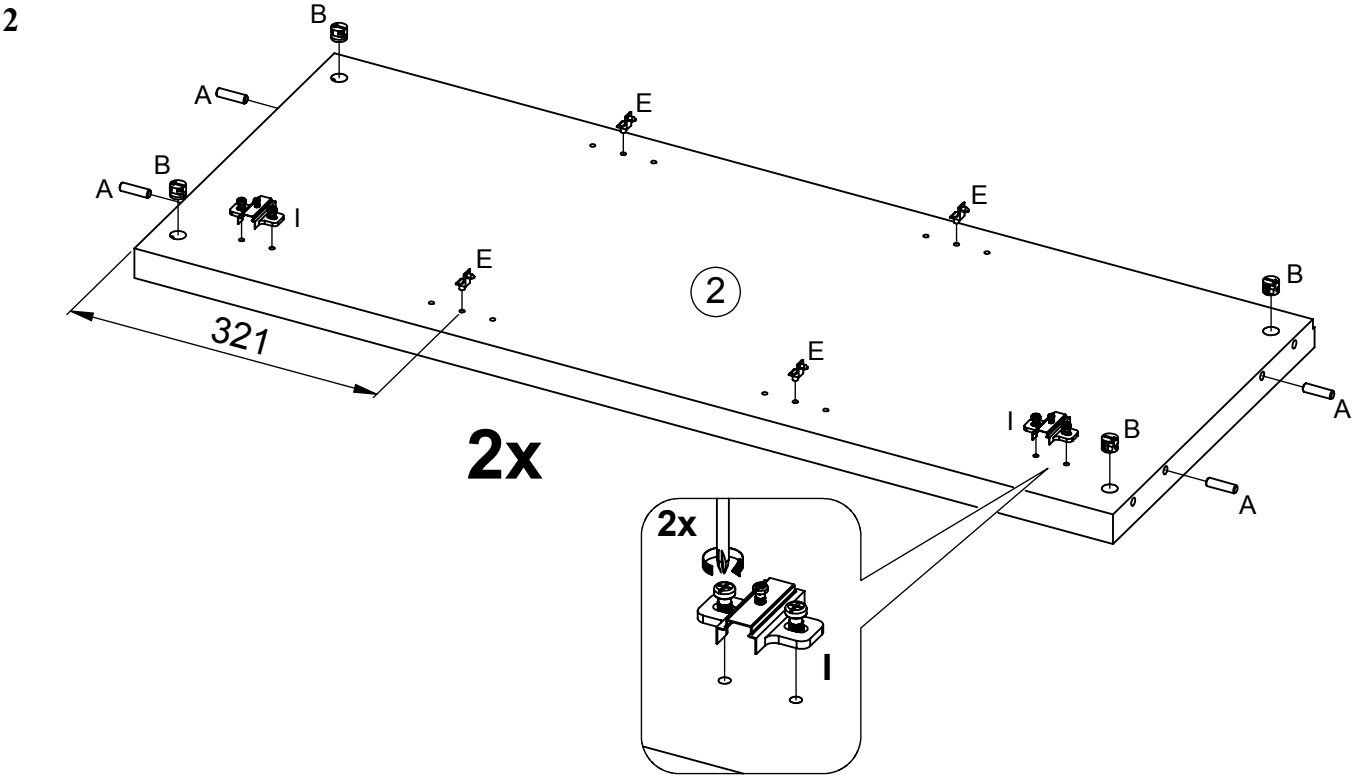
B
A
E
A
B
I
E
E
2
B
321
E
A
I
B
2x
A
2x
I

3

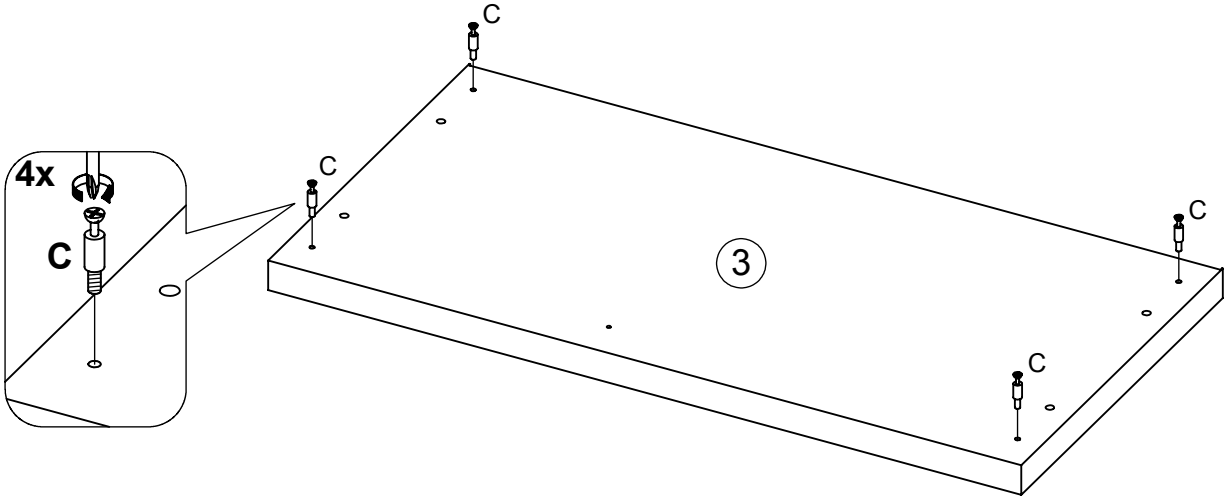
C
4x
C
C
C
3
C

4

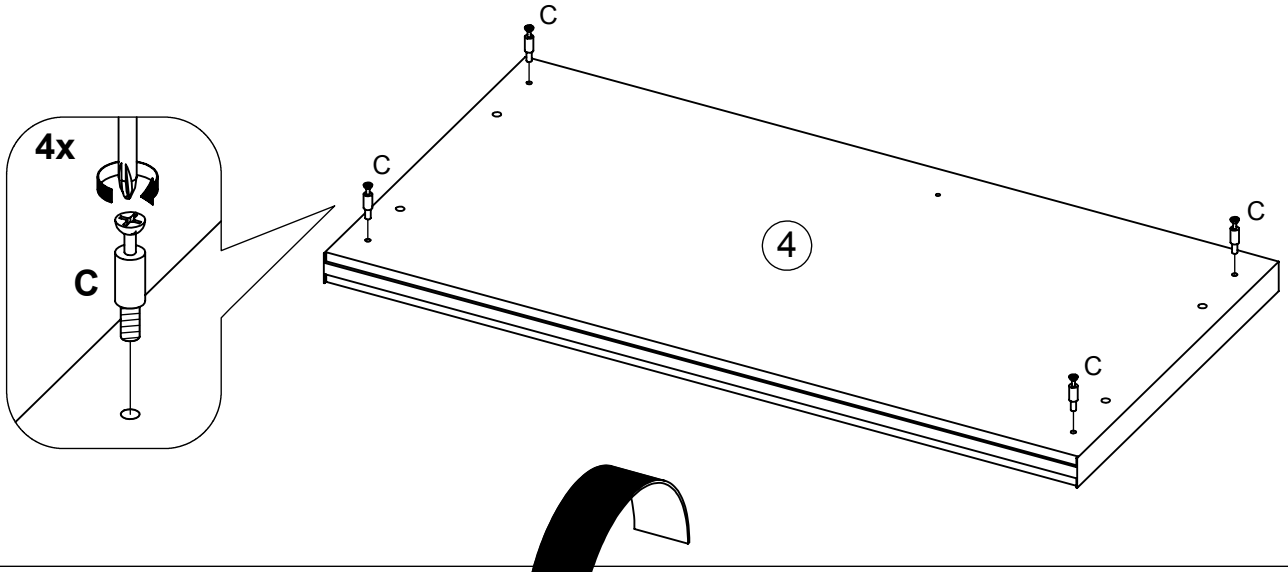

5

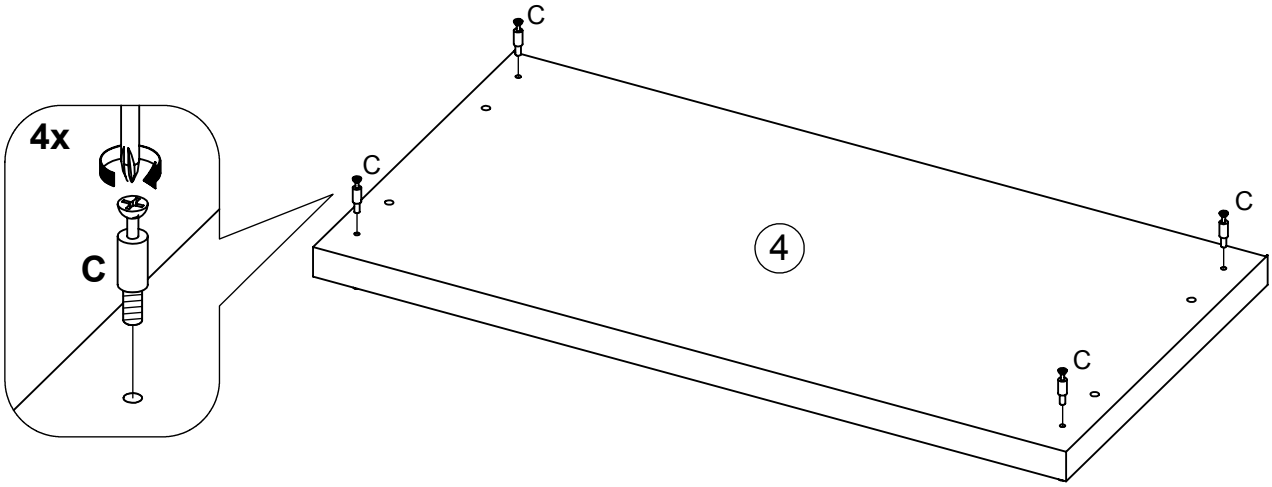

6

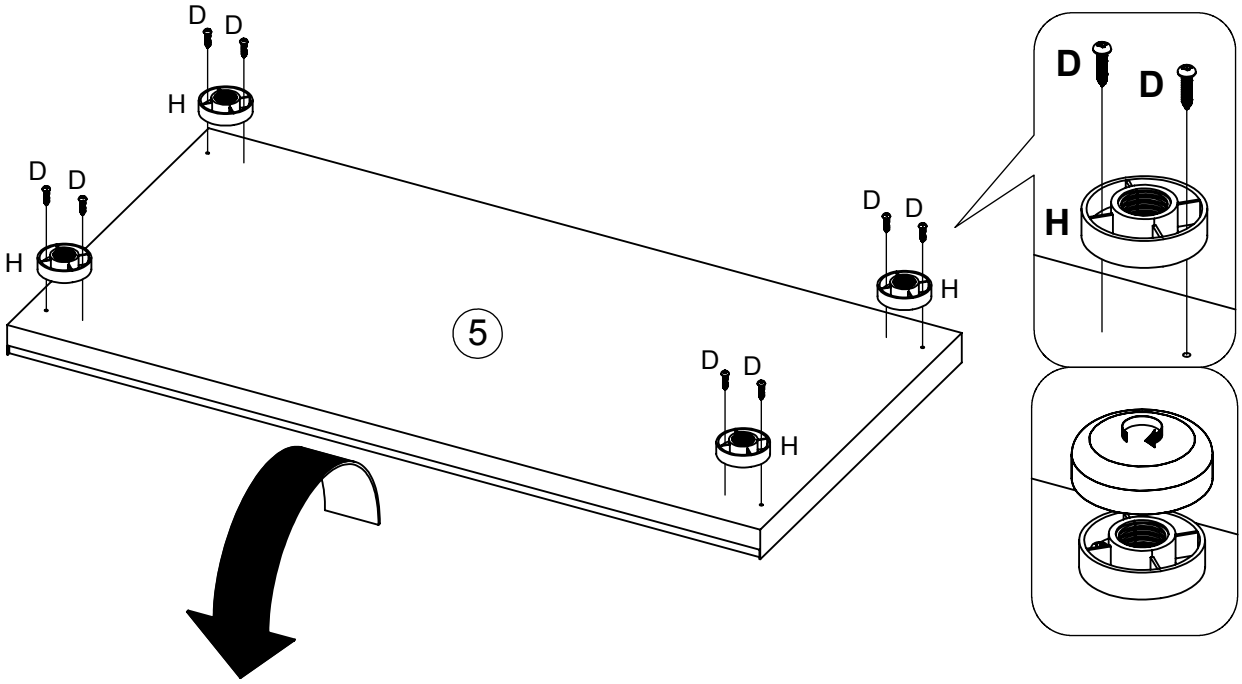

7

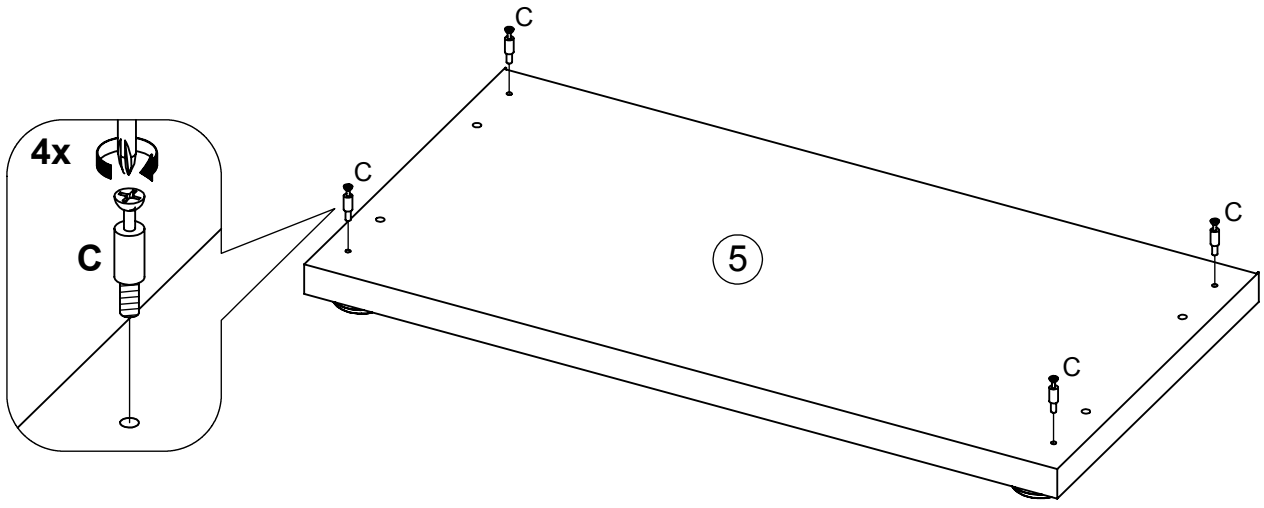

8

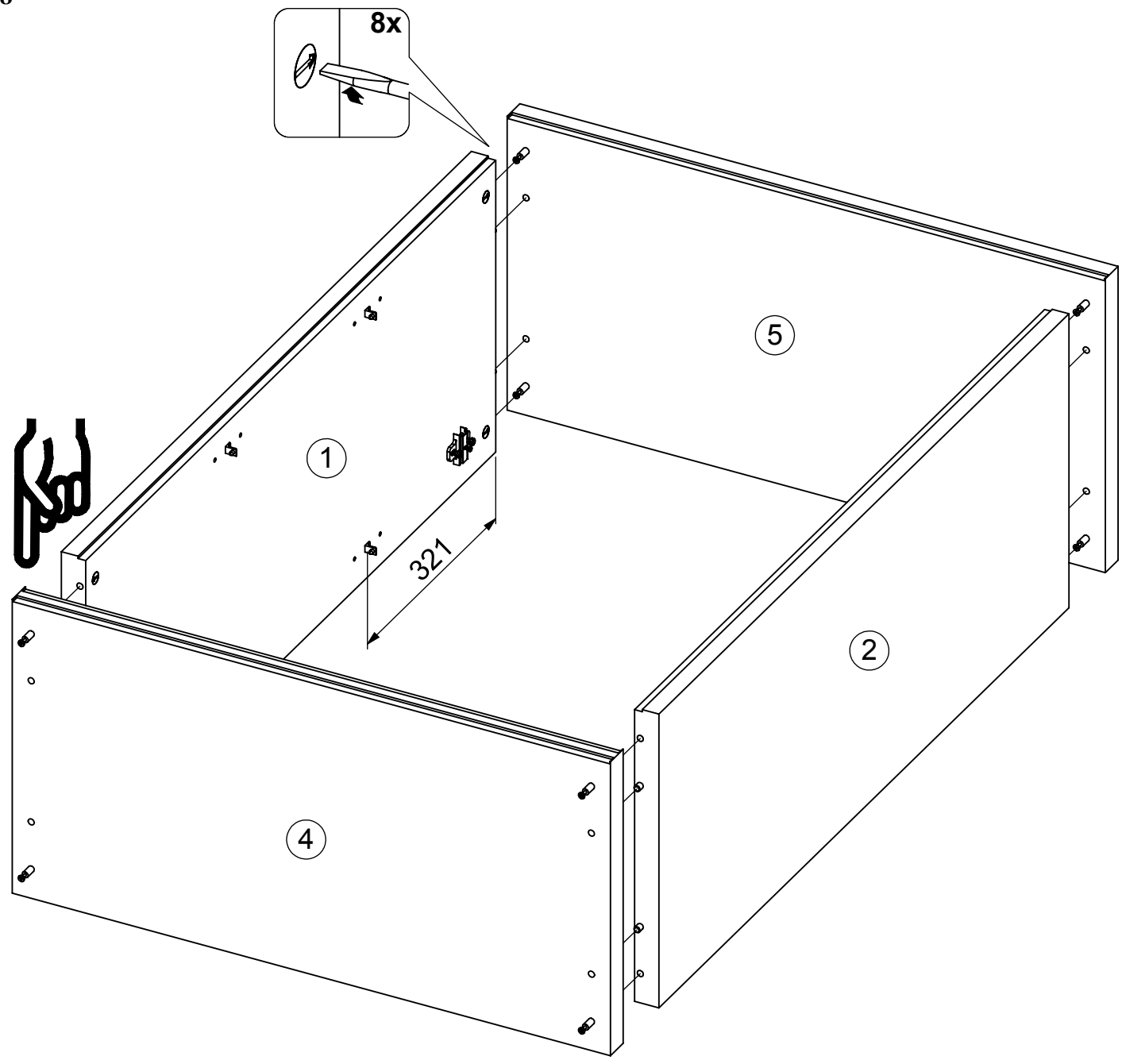

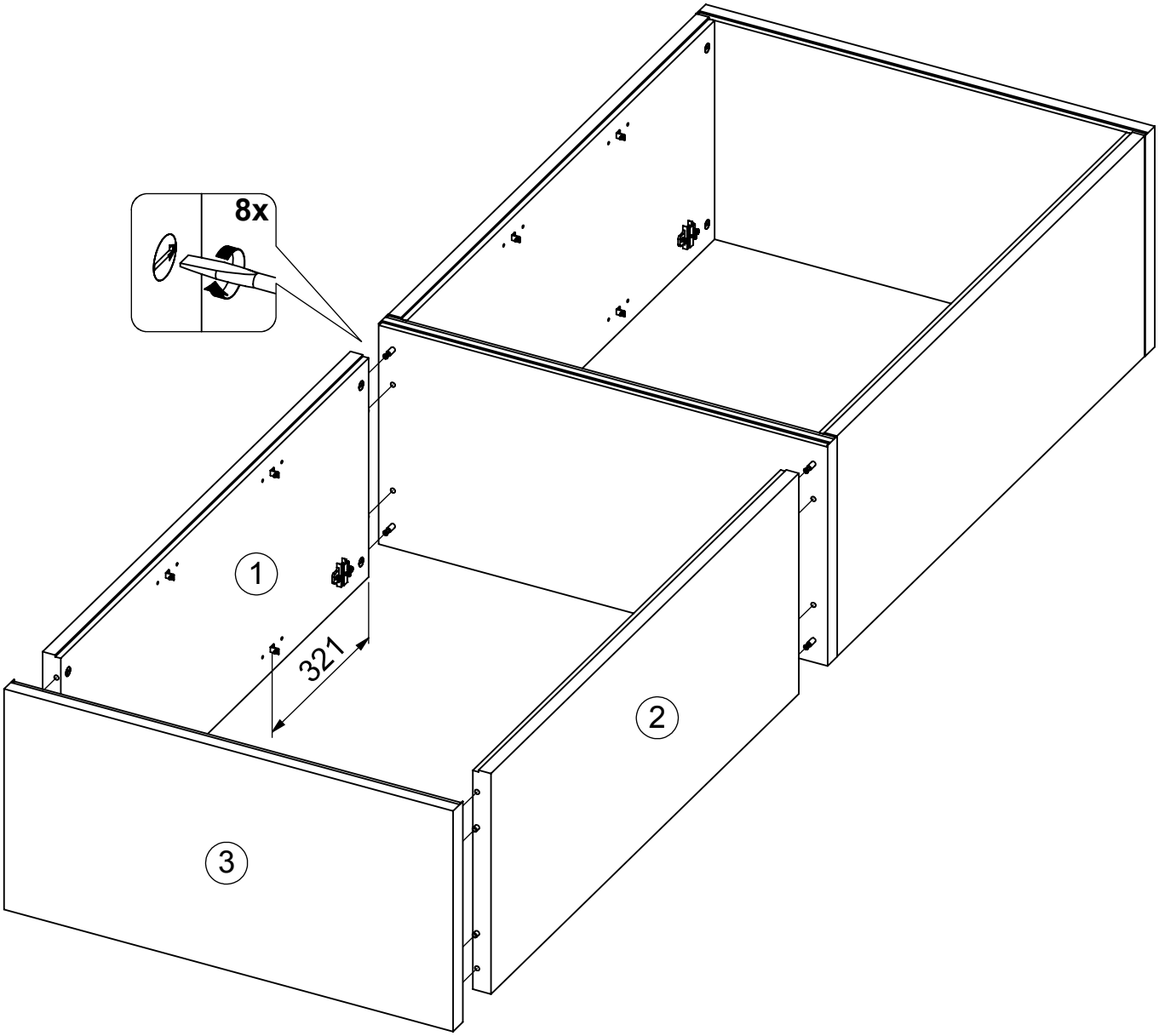
8x
1
321
2
3

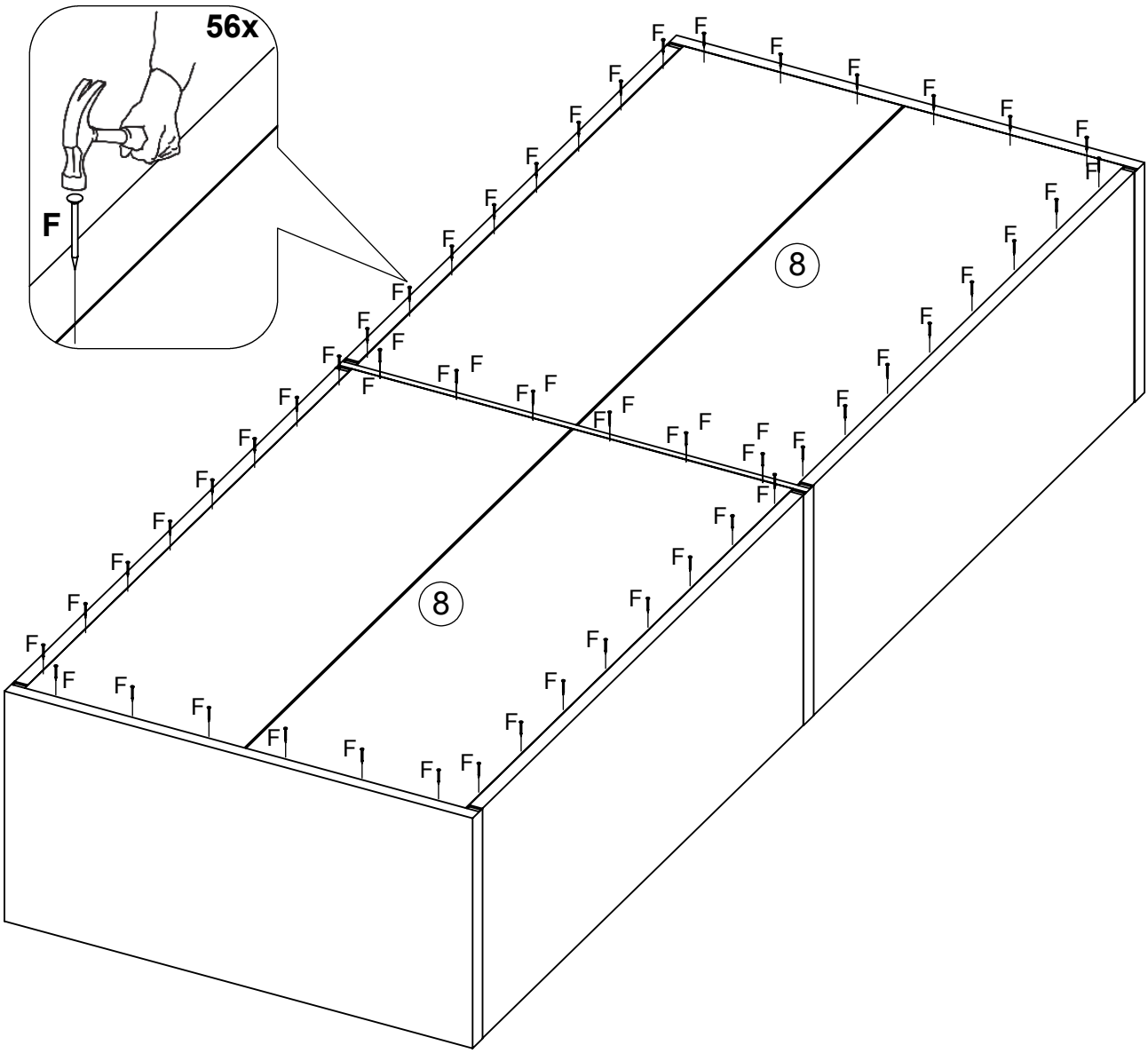
56x
F
8
8

10.1

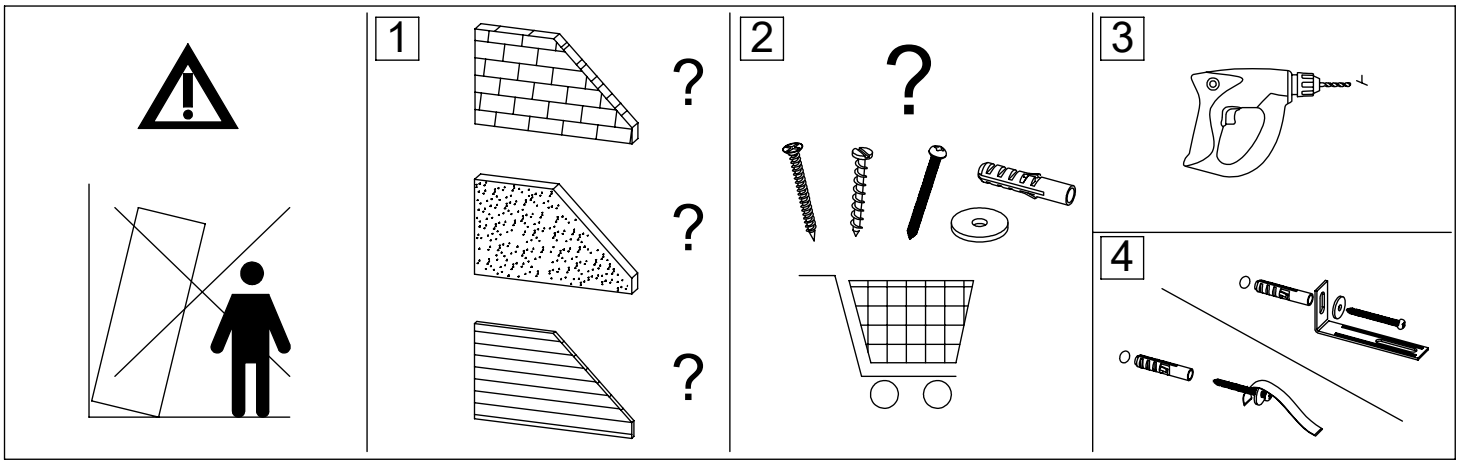

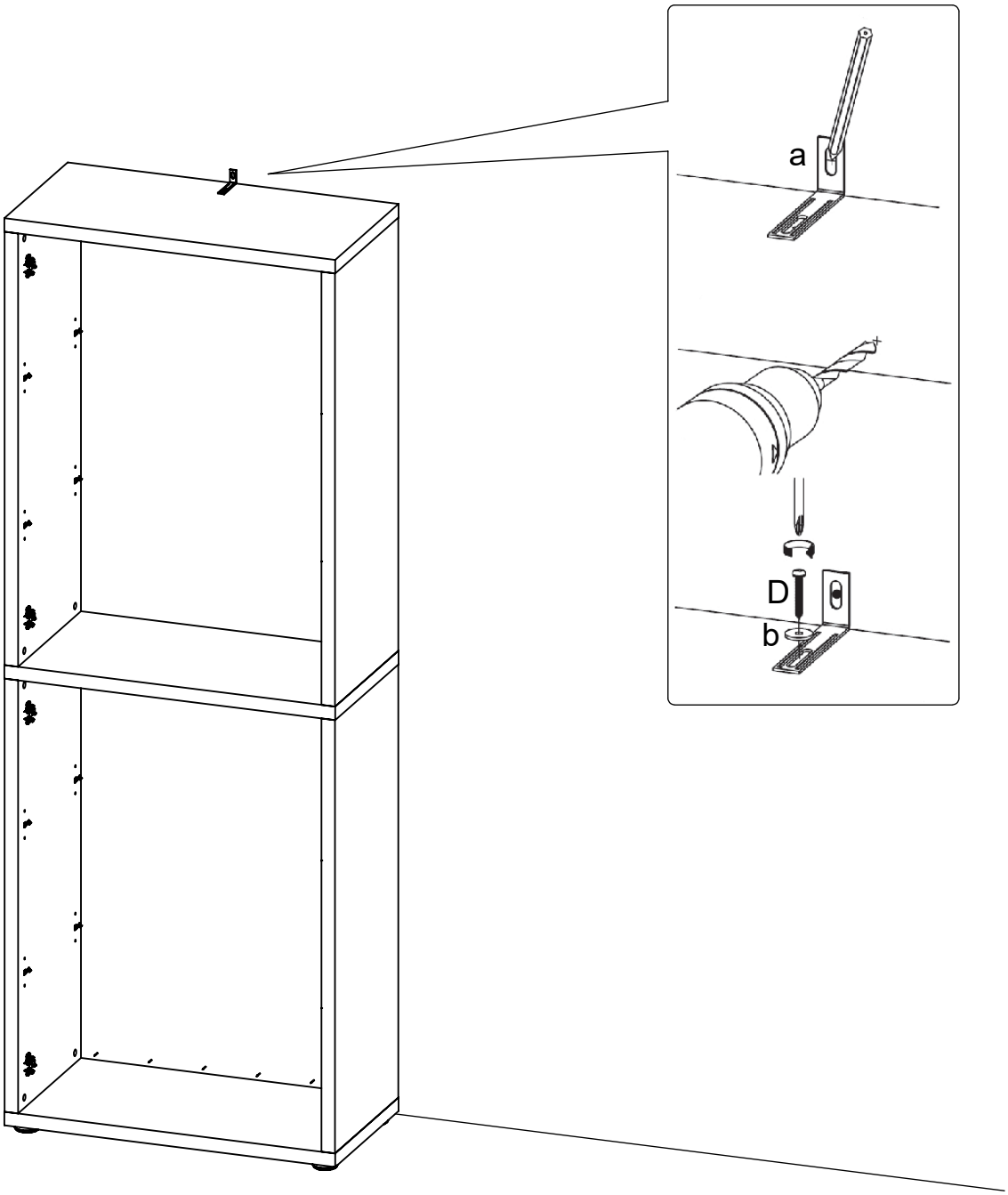

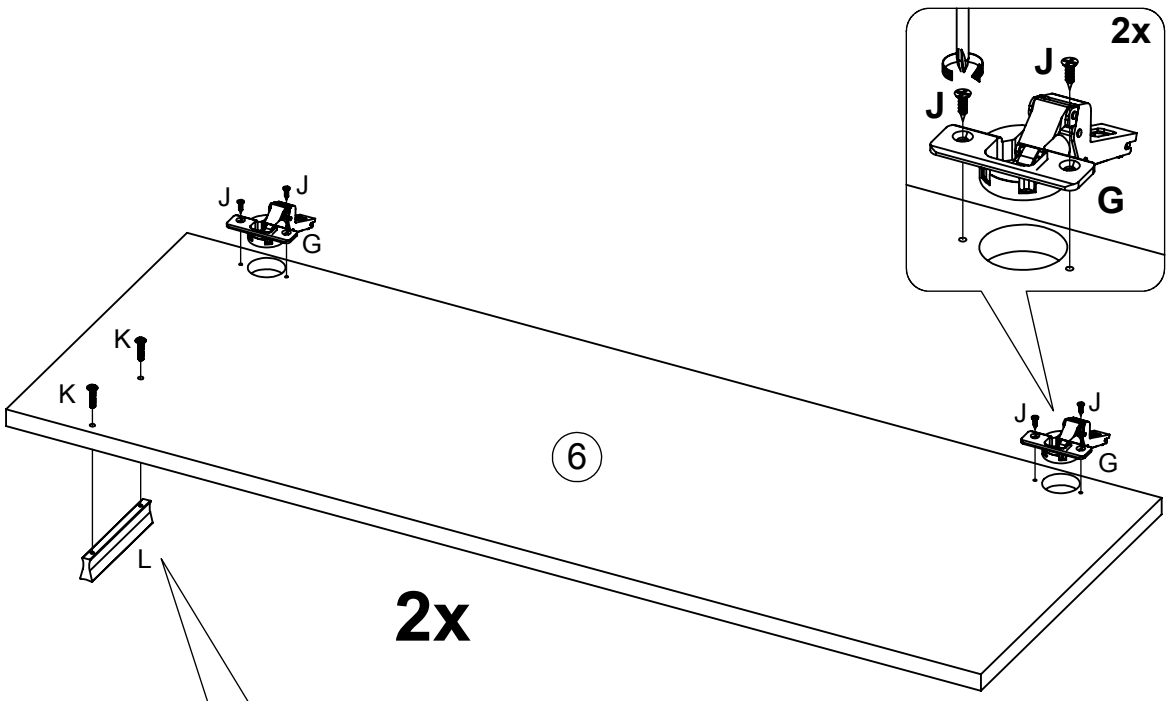
2x
J
J
G
J
J
G
K
K
6
J
J
G
L
2x

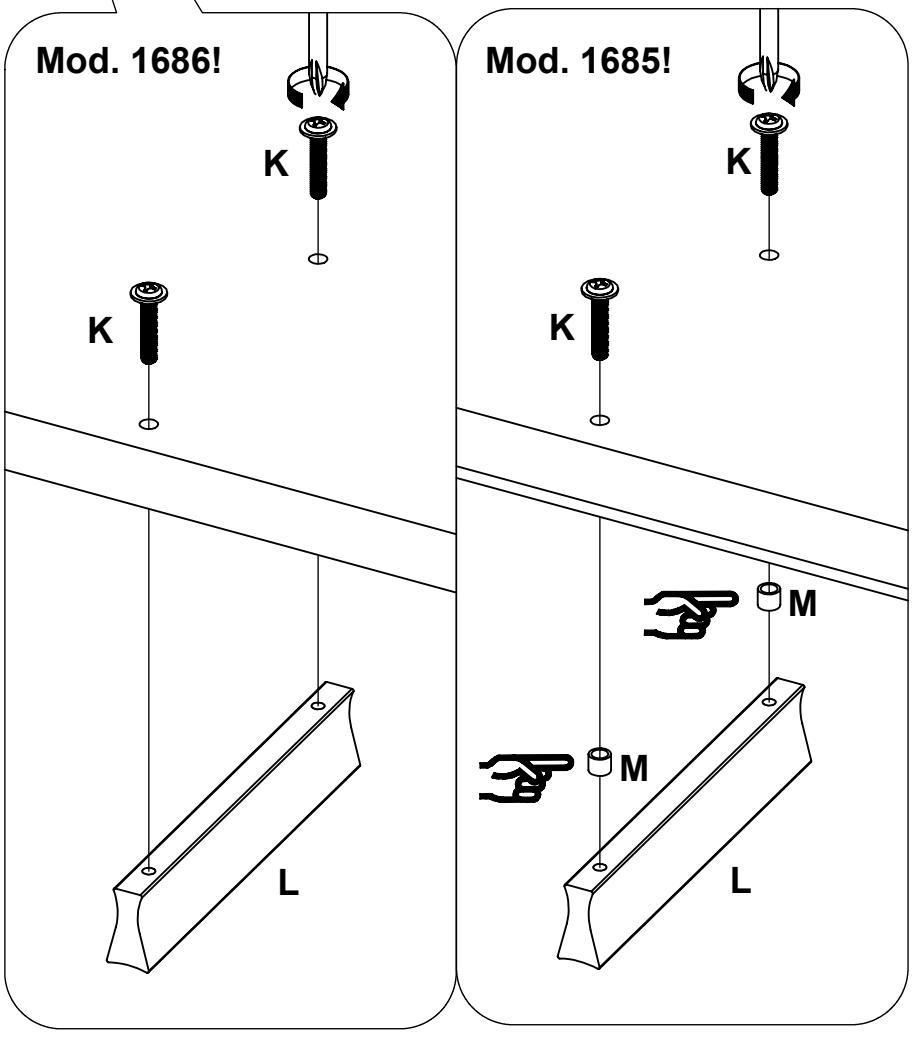
Mod. 1686!
K
K
L
Mod. 1685!
K
K
M
M
L

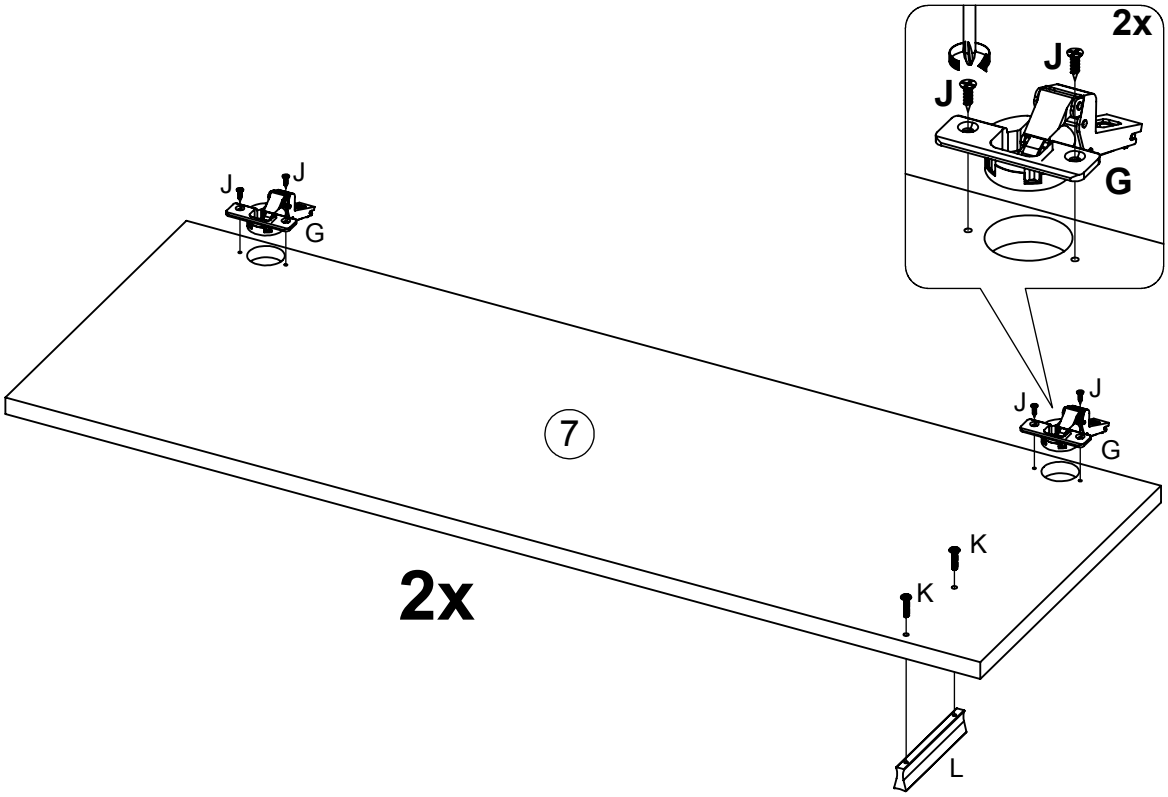
2x
J
J
G
J
J
G
7
J
J
G
K
K
2x
L

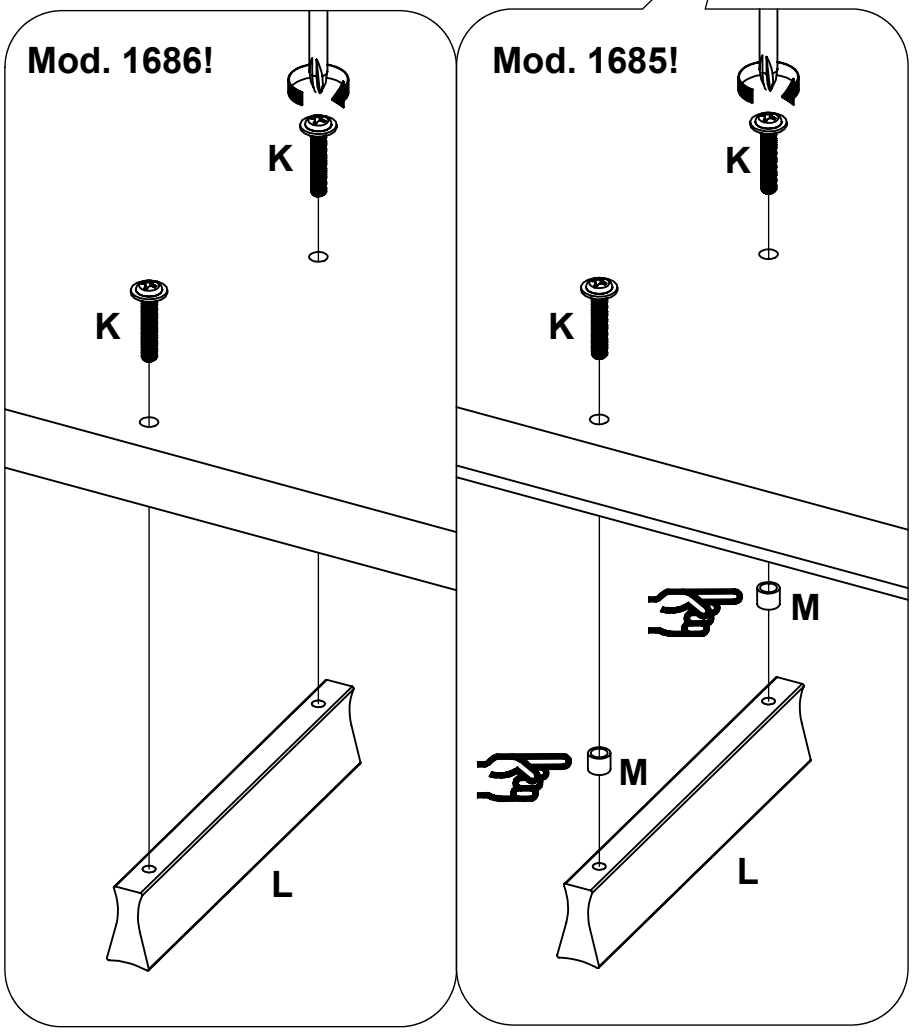
Mod. 1686!
K
K
L
Mod. 1685!
K
K
M
M
L

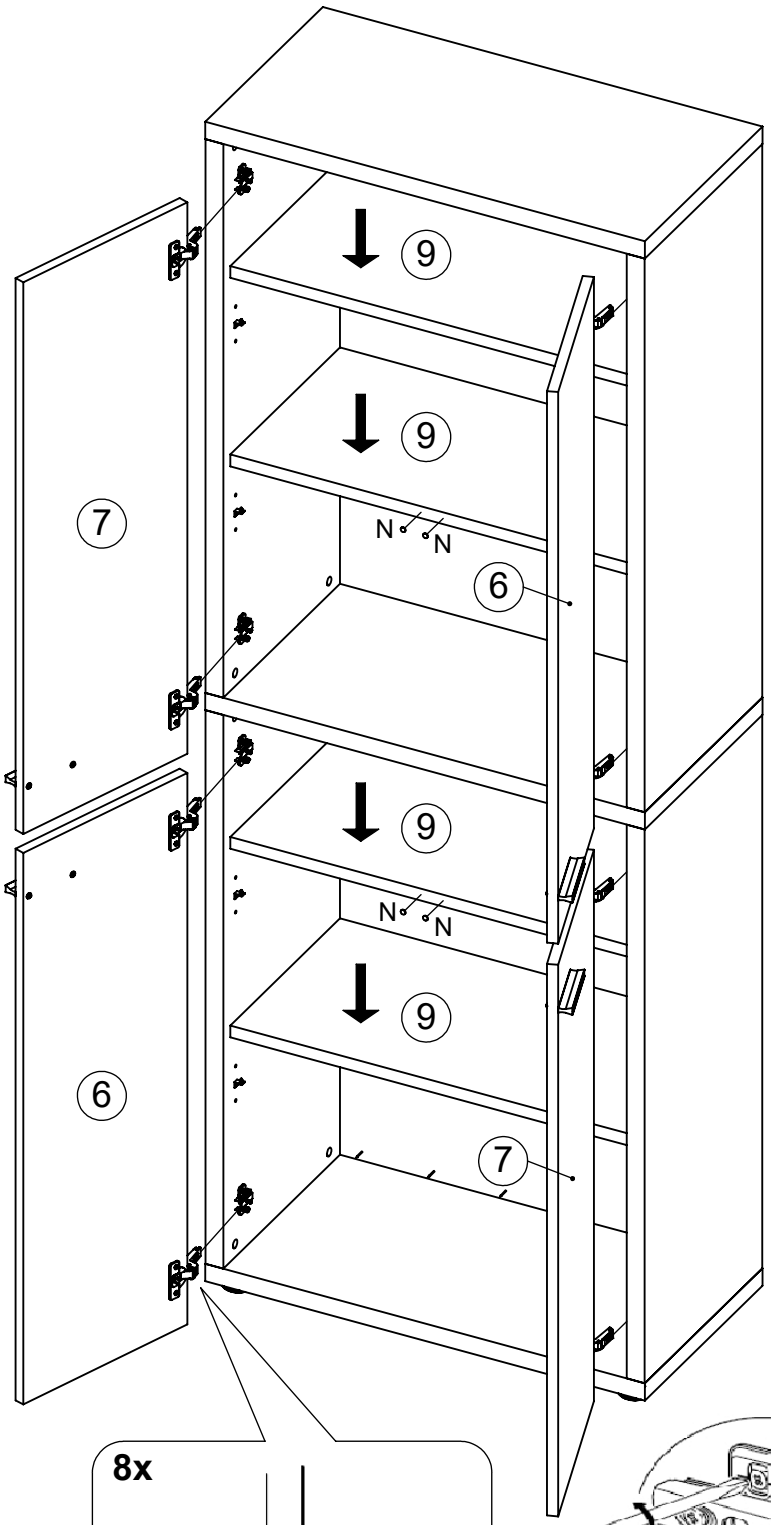

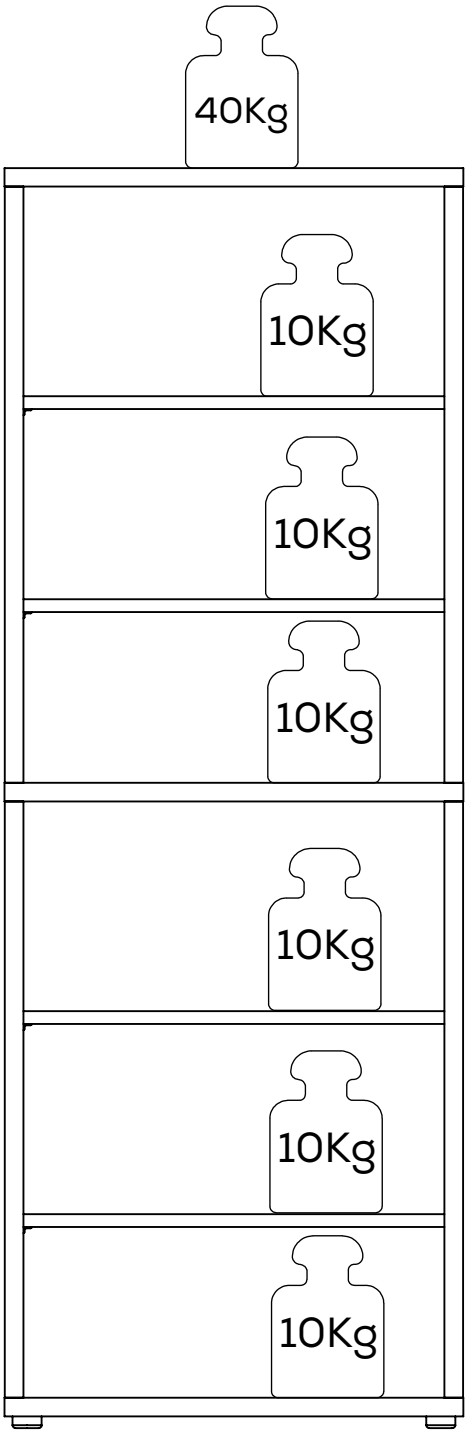

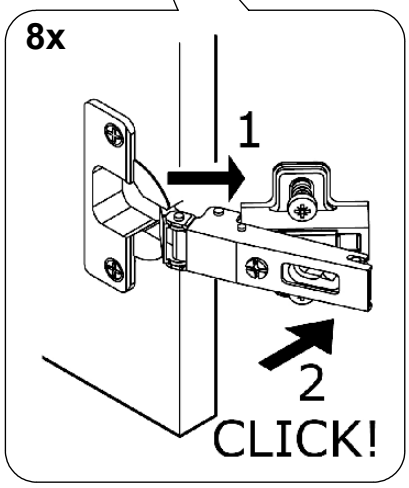

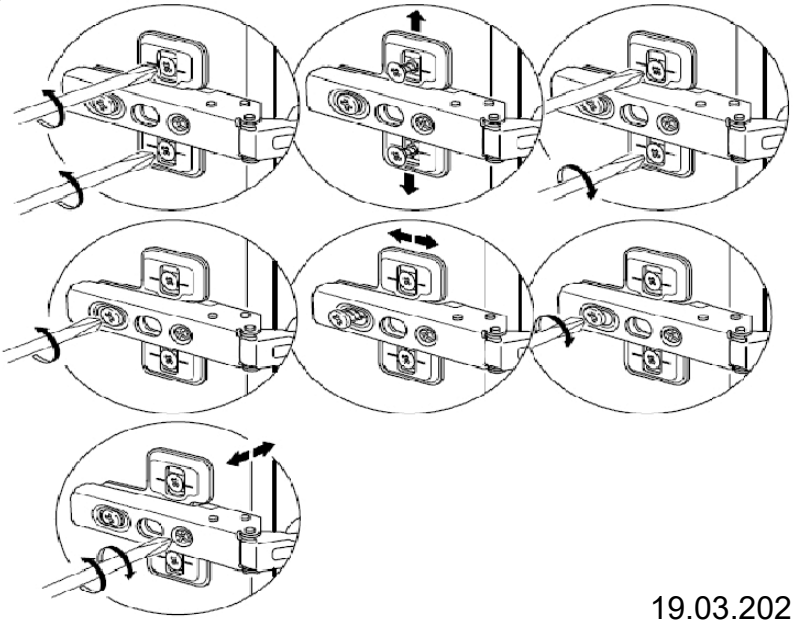

19.03.2021

1685

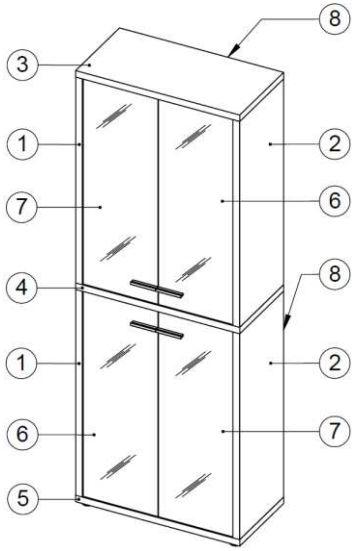

Serviceblatt, Bitte für evtl. Ersatzteilbestellung aufbewahren

Sie haben sich für ein Qualitätsmöbel aus Deutscher Herstellung entschieden. Wir führen sehr umfangreiche Qualitätskontrollen nach ISO-Normen durch. Sollte der Artikel trotzdem Anlass zu einer Reklamation geben, bitten wir Sie die nachfolgenden Punkte zu beachten. So können wir Ihnen schnell und unbürokratisch helfen.

Ergänzen Sie die Artikelnummer durch die Farbnummer vom Etikett. Tragen Sie bitte auch die Kontrollnummer ein.

Artikelnummer 1 6 8 5 _ _ _ _

Kontrollnummer _ _ _ _ _ _

Zur Ersatzteilbestellung geben Sie bitte die Teilenummern an. (Bei Beschlägen die in Klammern stehenden Zahlen)

Geben Sie dieses Blatt an Ihr Möbelhaus weiter, damit wird eine schnellere Bearbeitung Ihrer Bestellung gewährleistet.

Service, please keep this sheet for possible order of replacement parts

Congratulations on your decision for a quality furniture Made in Germany. We do very extensive quality controls according to ISO norms. Should the article give cause to complaint anyway, we would ask you to pay attention to the following items, so we can assure quick and unbureaucratic help.

Please add the colour number - which is written on the label - to the code number and fill in the control number.

Code number: 1 6 8 5 _ _ _ _

Control number: _ _ _ _ _ _

For ordering a replacement part, please state the numbers of elements (in case of metal fittings the numbers in brackets).

Please pass this sheet on to your furniture shop. This ensures a quick treatment of your order.

Service après vente, veuillez garder cette feuille pour une commande éventuelle de pièces de rechange

Vous avez choisi, un meuble de qualité fabriqué en Allemagne. Nous vous félicitons pour votre décision. Nous réalisons des contrôles de qualités draconiens suivants les normes ISO. Malgré cela, si vous rencontrez un problème de SAV. Veuillez faire attention aux points suivants, pour une résolution rapide de ce problème.

Veuillez compléter le numéro d'article, avec le code couleur que vous trouverez sur l'étiquette collée sur le carton d'emballage. Veuillez également indiquer le numéro de contrôle.

Artikelnummer 1 6 8 5 _ _ _ _

Kontrollnummer _ _ _ _ _ _

Si vous commandez des pièces de rechange, veuillez indiquer les numéros des pièces.

Si vous commandez des pièces de quincaillerie, veuillez indiquer les références entre parenthèses.

Veuillez remettre ce document, au magasin où vous avez acheté ce meuble afin que votre demande soit effectuée rapidement.

Teileliste

Nummer	Bezeichnung	Teilenummer	Stück
1	Seite links	03.135	2
2	Seite rechts	05.138	2
3	Oberboden	10.246	1
4	Zwischenboden	12.073	1
5	Unterboden	14.158	1
6	Tür	92.204	2
7	Tür	92.310	2
8	Rückwand	28.106	2
9	Einlegeboden	16.102	4

Liste der Beschläge

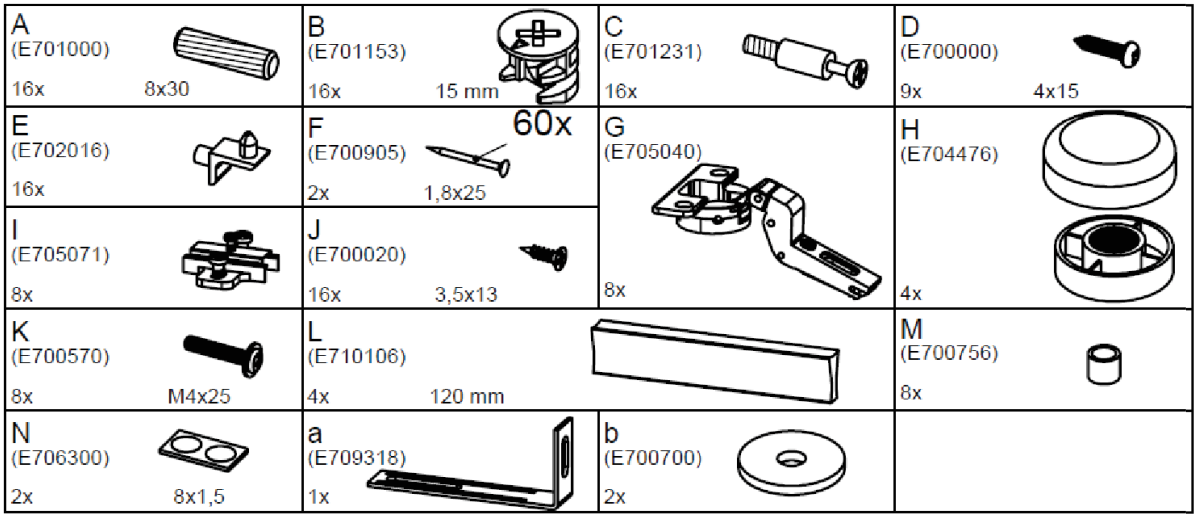

1686

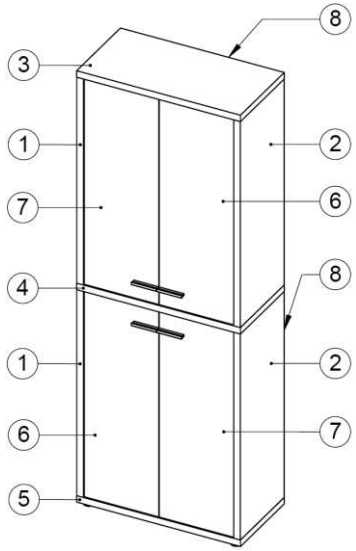

Serviceblatt, Bitte für evtl. Ersatzteilbestellung aufbewahren

Sie haben sich für ein Qualitätsmöbel aus Deutscher Herstellung entschieden. Wir führen sehr umfangreiche Qualitätskontrollen nach ISO-Normen durch. Sollte der Artikel trotzdem Anlass zu einer Reklamation geben, bitten wir Sie die nachfolgenden Punkte zu beachten. So können wir Ihnen schnell und unbürokratisch helfen.

Ergänzen Sie die Artikelnummer durch die Farbnummer vom Etikett. Tragen Sie bitte auch die Kontrollnummer ein.

Artikelnummer 1 6 8 6 _ _ _ _

Kontrollnummer _ _ _ _ _ _

Zur Ersatzteilbestellung geben Sie bitte die Teilenummern an. (Bei Beschlägen die in Klammern stehenden Zahlen)

Geben Sie dieses Blatt an Ihr Möbelhaus weiter, damit wird eine schnellere Bearbeitung Ihrer Bestellung gewährleistet.

Service, please keep this sheet for possible order of replacement parts

Congratulations on your decision for a quality furniture Made in Germany. We do very extensive quality controls according to ISO norms. Should the article give cause to complaint anyway, we would ask you to pay attention to the following items, so we can assure quick and unbureaucratic help.

Please add the colour number - which is written on the label - to the code number and fill in the control number.

Code number: 1 6 8 6 _ _ _ _

Control number: _ _ _ _ _ _

For ordering a replacement part, please state the numbers of elements (in case of metal fittings the numbers in brackets).

Please pass this sheet on to your furniture shop. This ensures a quick treatment of your order.

Service après vente, veuillez garder cette feuille pour une commande éventuelle de pièces de rechange

Vous avez choisi, un meuble de qualité fabriqué en Allemagne. Nous vous félicitons pour votre décision. Nous réalisons des contrôles de qualités draconiens suivants les normes ISO. Malgré cela, si vous rencontrez un problème de SAV. Veuillez faire attention aux points suivants, pour une résolution rapide de ce problème.

Veuillez compléter le numéro d'article, avec le code couleur que vous trouverez sur l'étiquette collée sur le carton d'emballage. Veuillez également indiquer le numéro de contrôle.

Artikelnummer 1 6 8 6 _ _ _ _

Kontrollnummer _ _ _ _ _ _

Si vous commandez des pièces de rechange, veuillez indiquer les numéros des pièces.

Si vous commandez des pièces de quincaillerie, veuillez indiquer les références entre parenthèses.

Veuillez remettre ce document, au magasin où vous avez acheté ce meuble afin que votre demande soit effectuée rapidement.

Teileliste

Nummer	Bezeichnung	Teilenummer	Stück
1	Seite links	03.135	2
2	Seite rechts	05.138	2
3	Oberboden	10.246	1
4	Zwischenboden	12.073	1
5	Unterboden	14.158	1
6	Tür	22.108	2
7	Tür	23.117	2
8	Rückwand	28.106	2
9	Einlegeboden	16.102	4

Liste der Beschläge

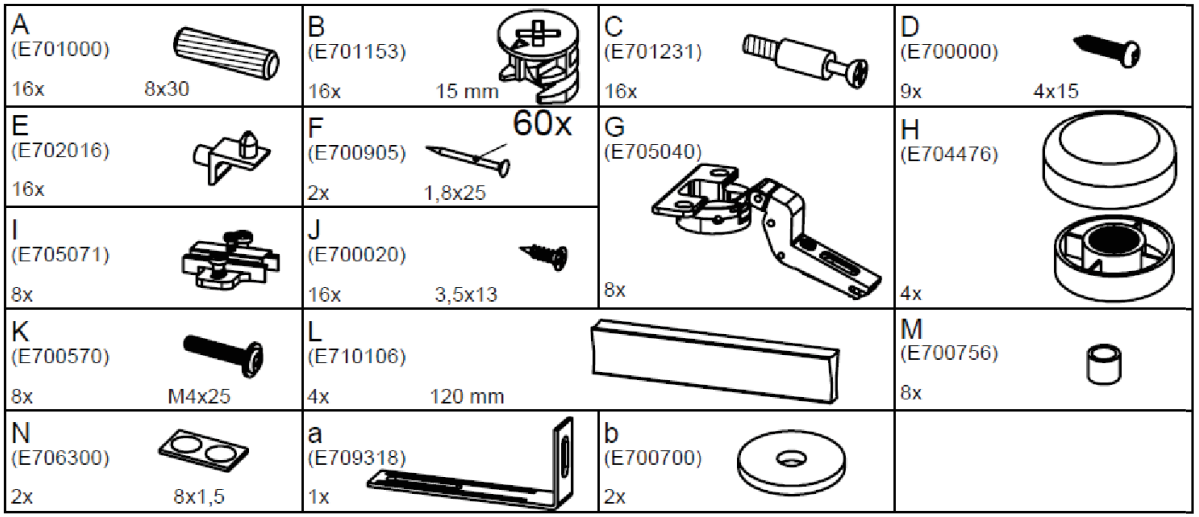

MEDIA
OFFICE
LIVING

MAJA MÖBEL

K271

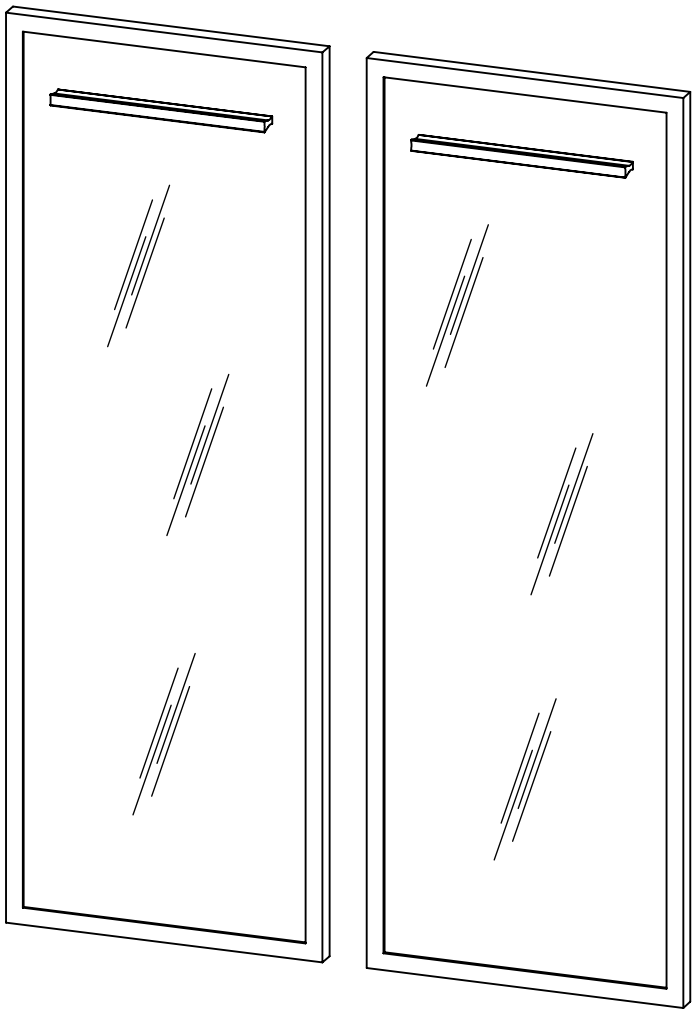

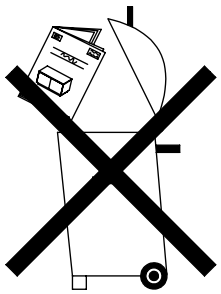

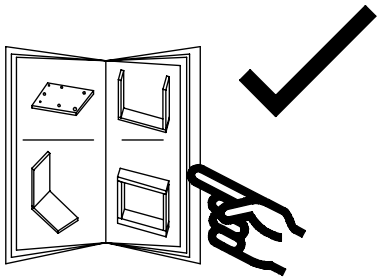

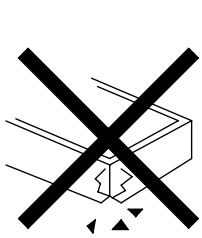

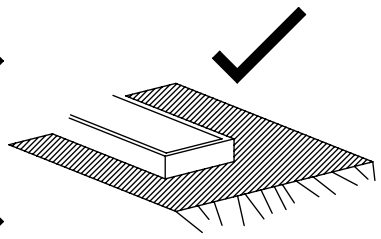

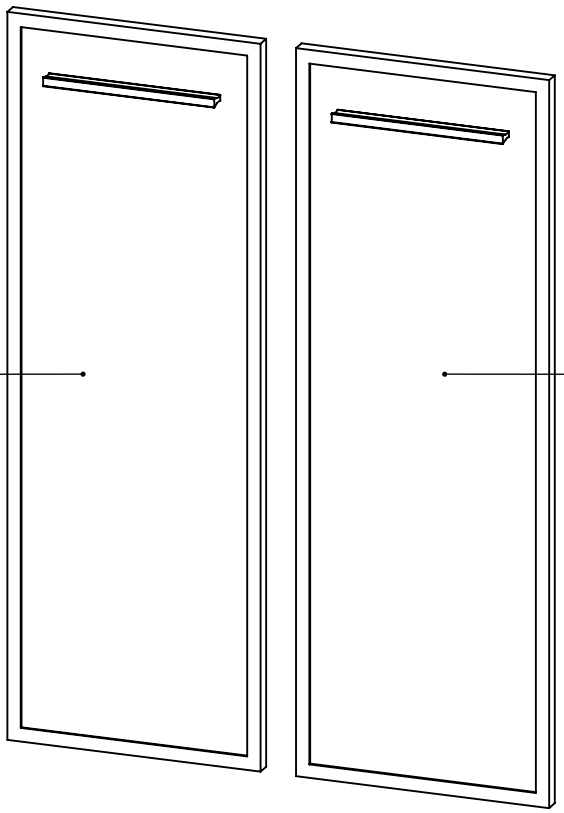
22.218
23.301

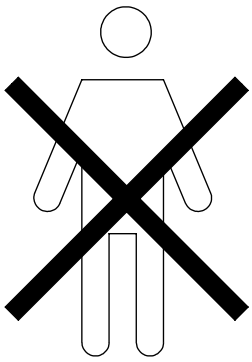

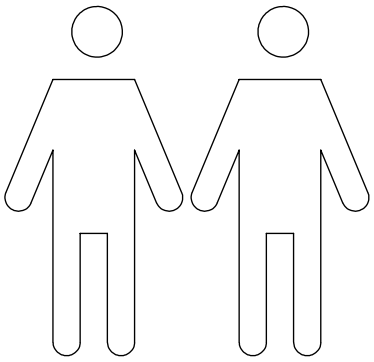

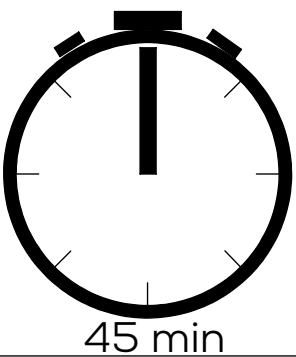
45 min

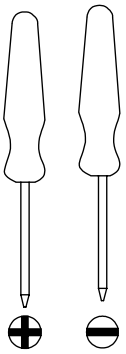

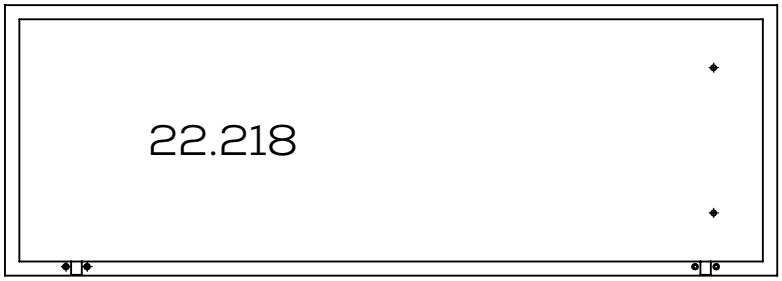

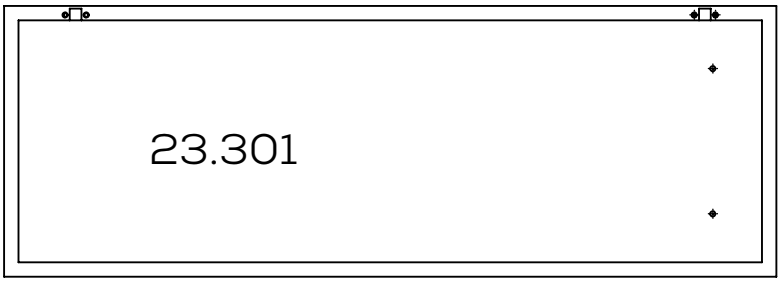

E709604 8x	E700570 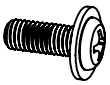 4x M4 x 12	E700220 4x 3,5 x 9	
E710107 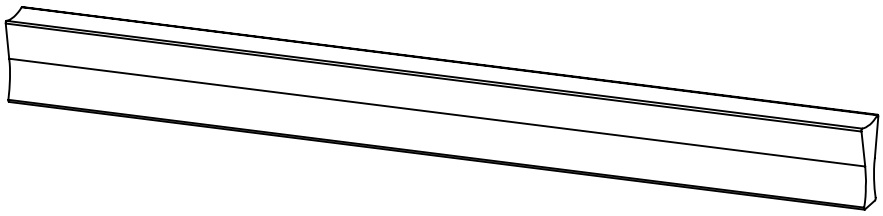 2x			
E705083 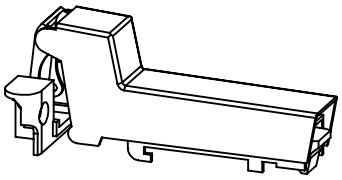 4x		E705084 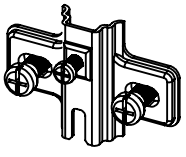 4x	

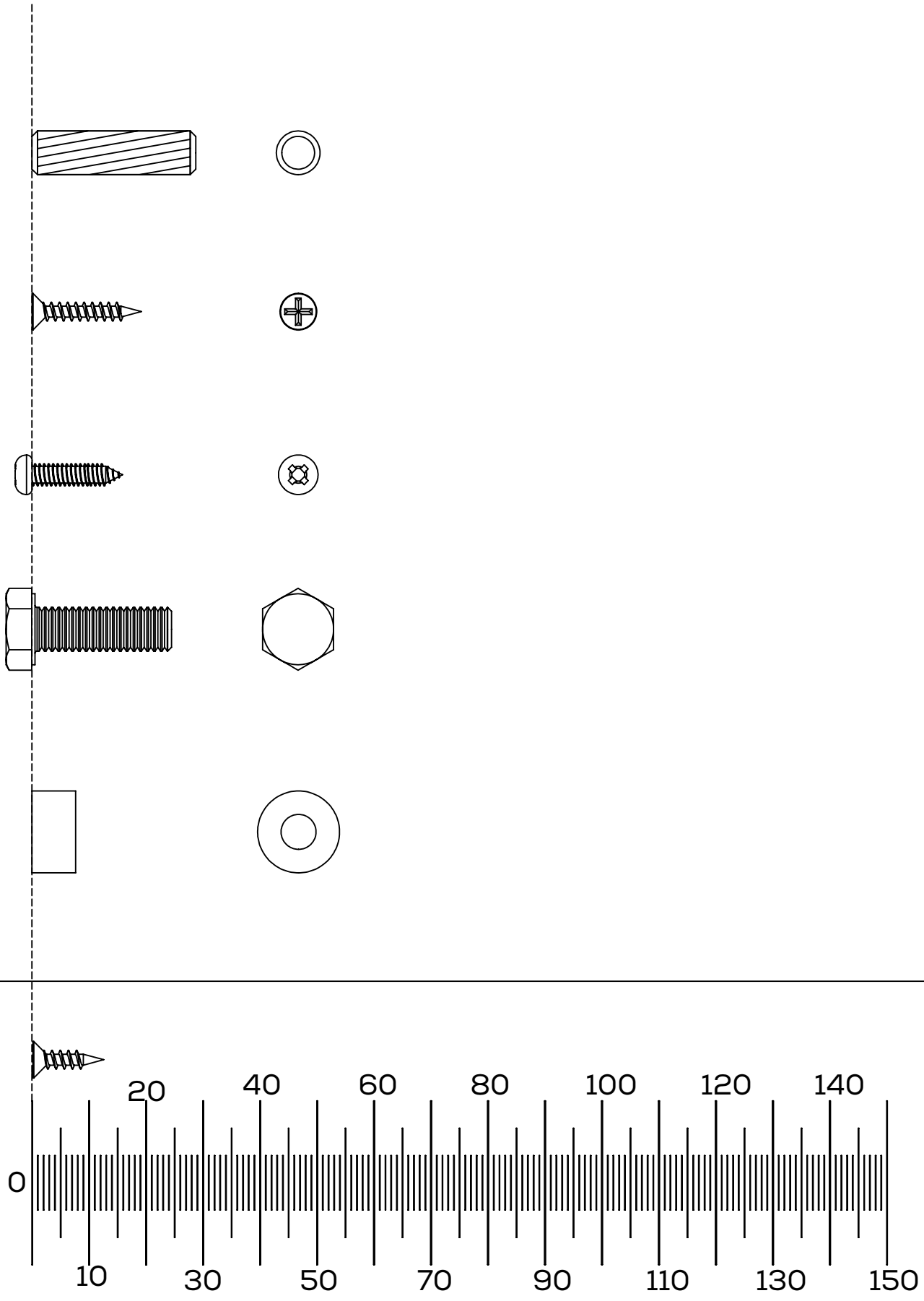
0
10
20
30
40
50
60
70
80
90
100
110
120
130
140
150

1

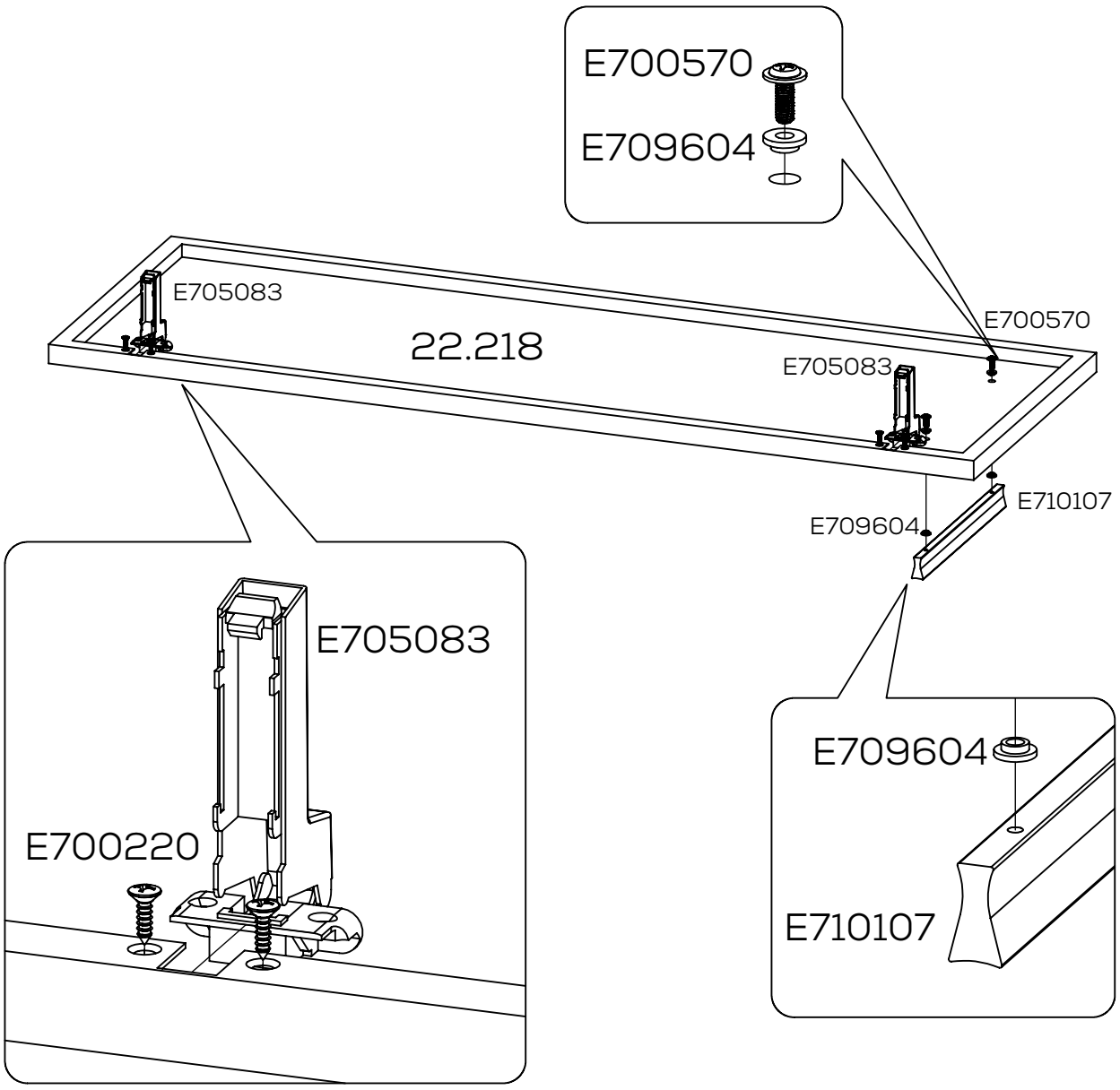
E700570
E709604
E705083
22.218
E700570
E705083
E709604
E710107
E705083
E700220
E709604
E710107

2

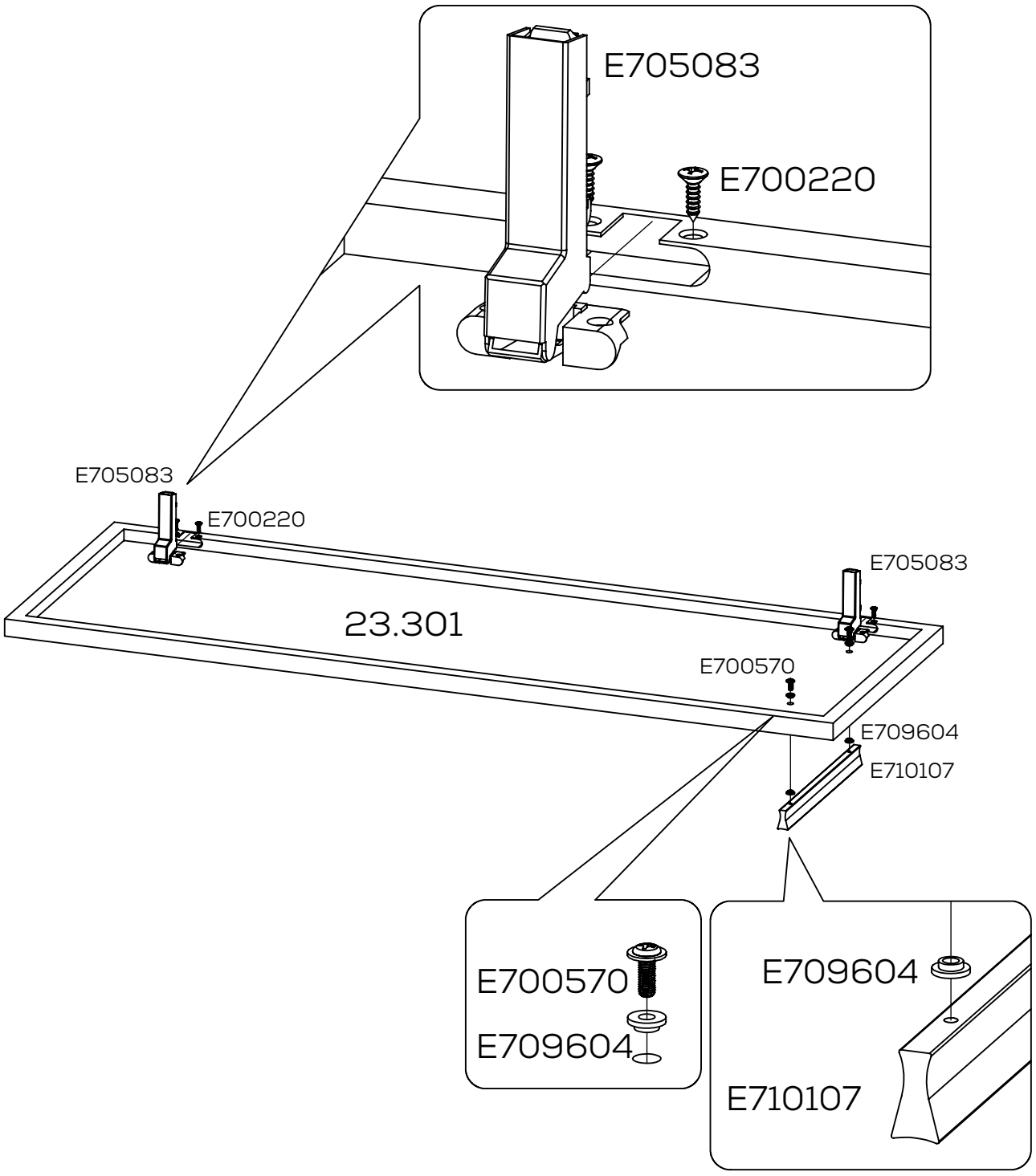
E705083
E700220
E705083
E700220
23.301
E705083
E700570
E709604
E710107
E700570
E709604
E709604
E710107

3

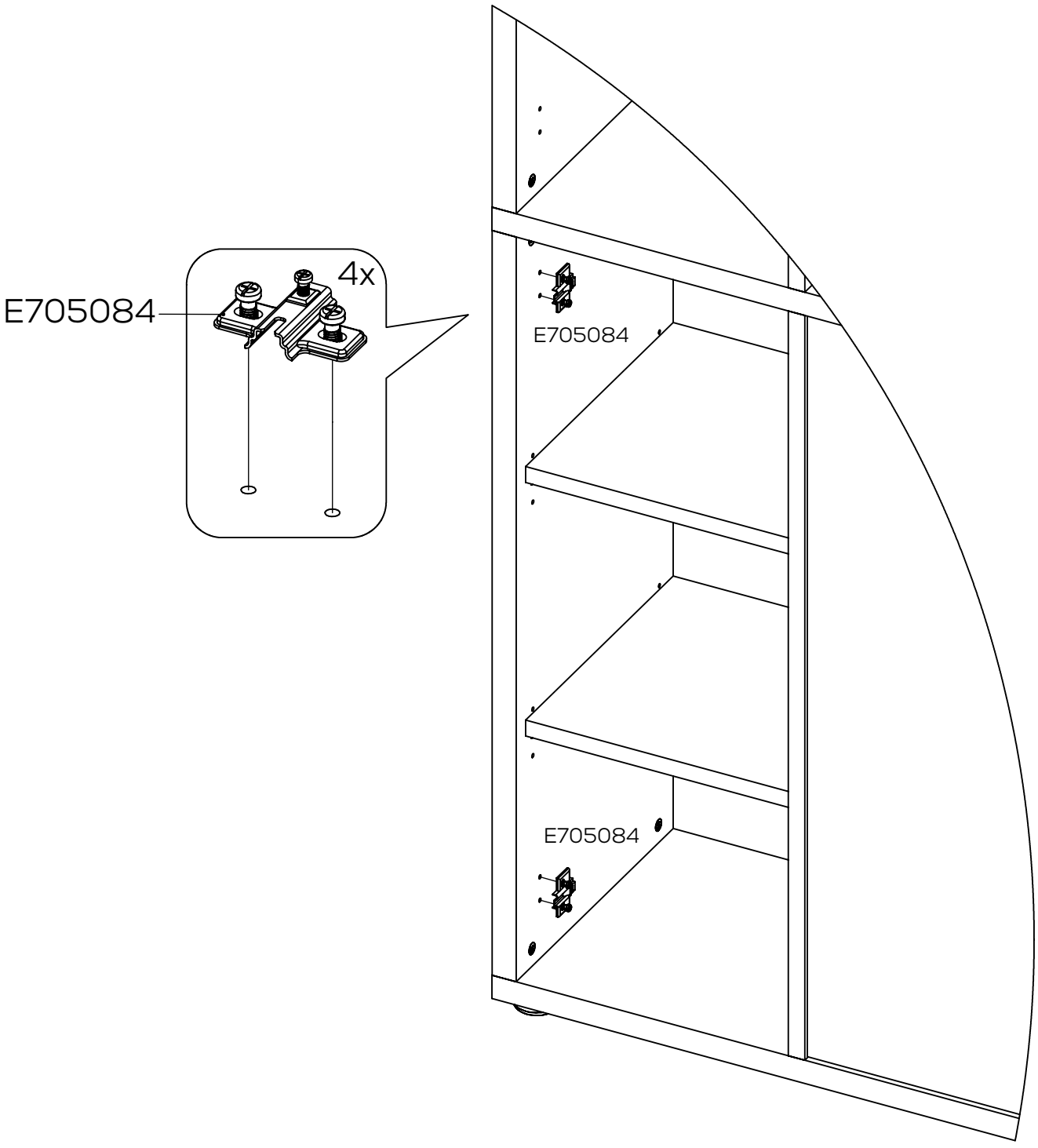

4

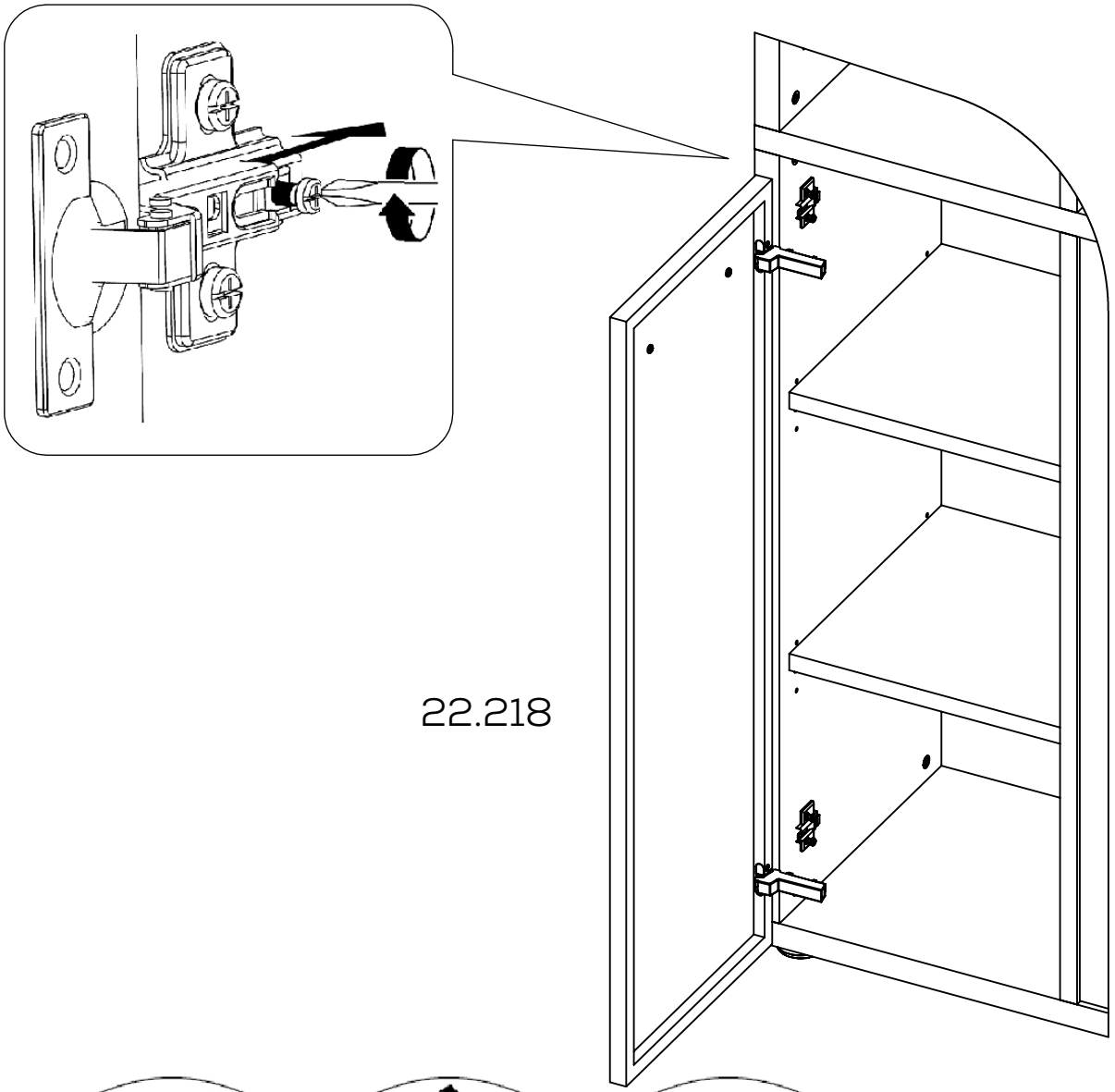

22.218

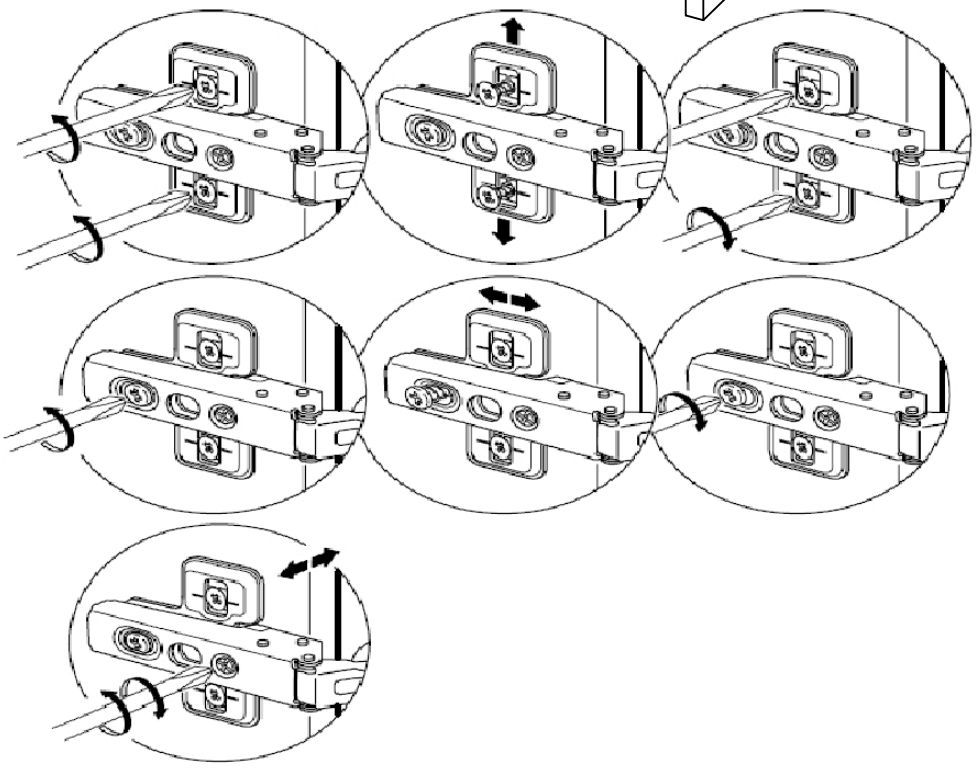

MEDIA
OFFICE
LIVING

MAJA MÖBEL

K507

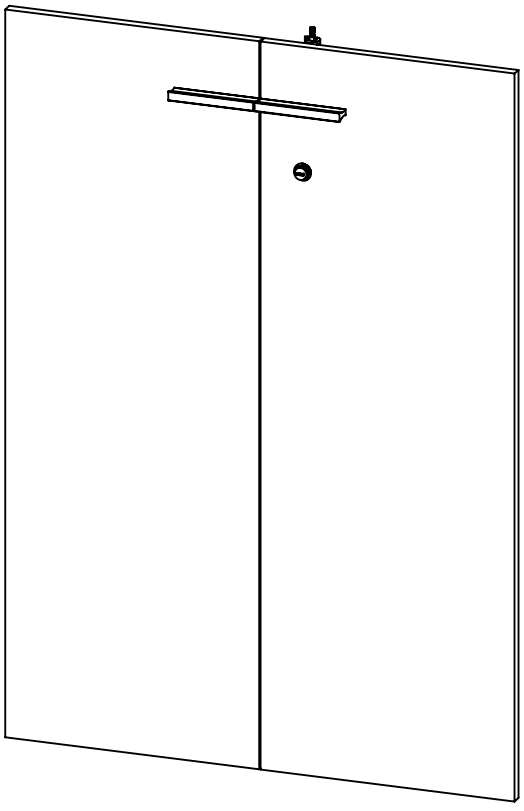

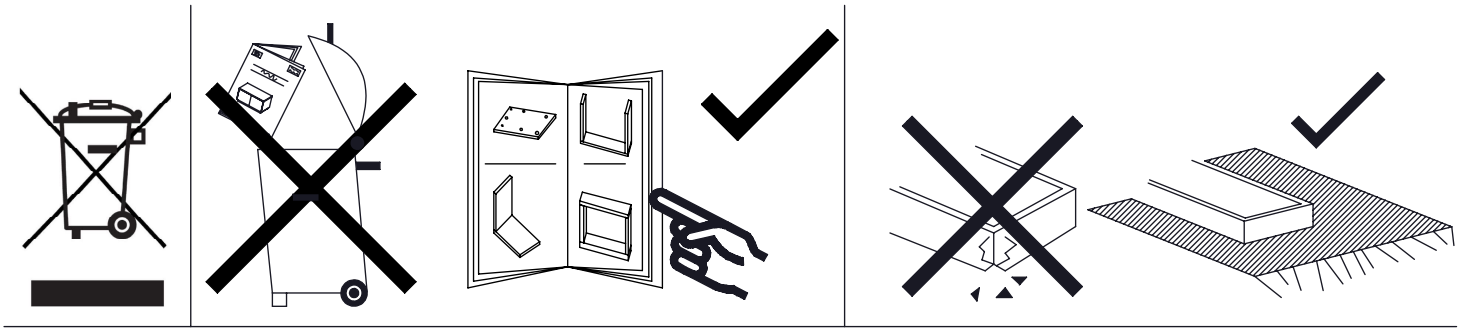

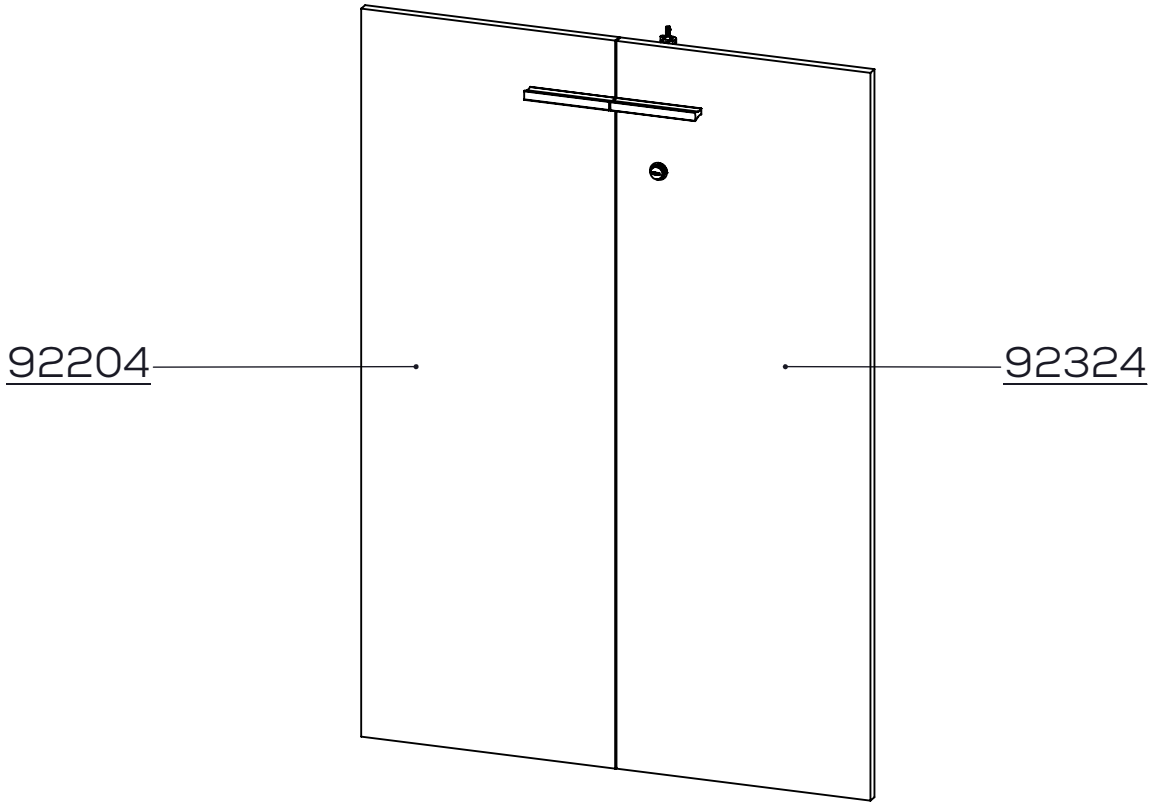
92204
92324

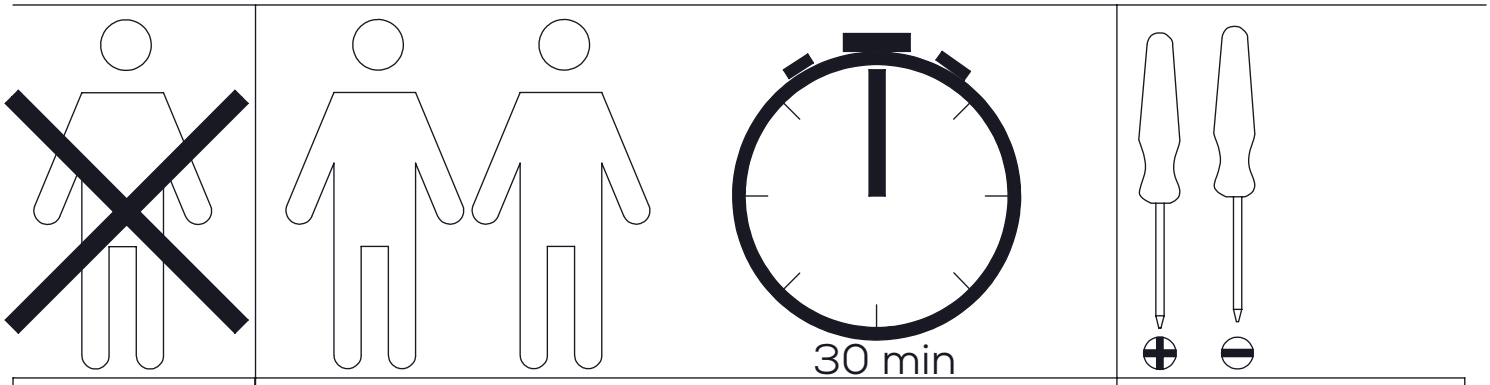
30 min

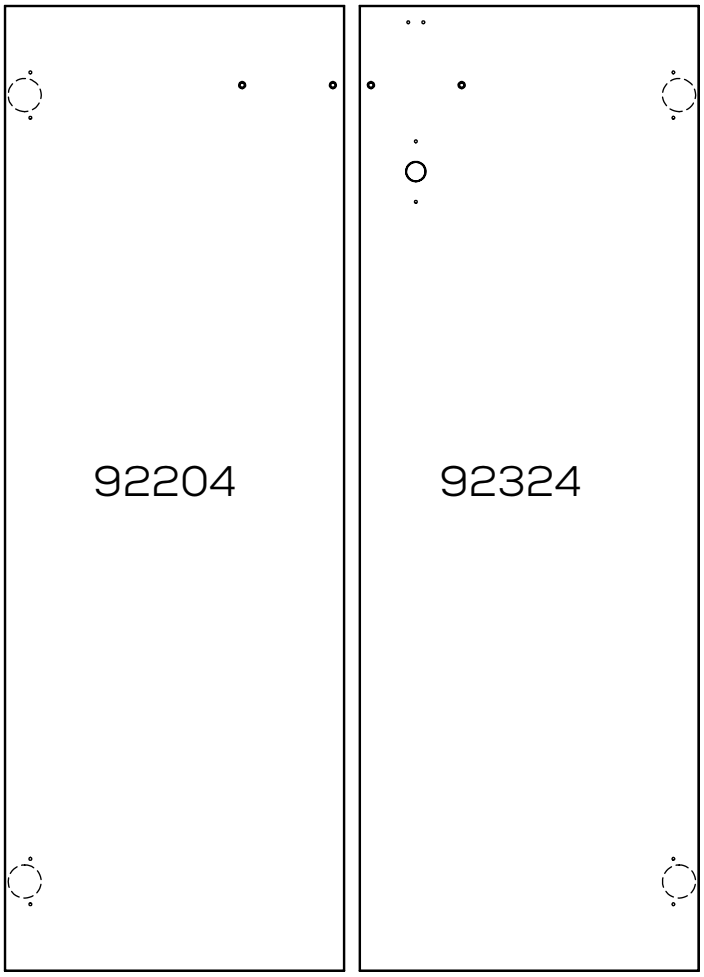

E706036 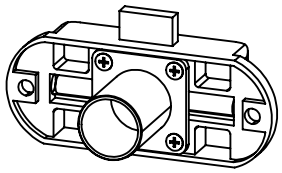 1x	E706037 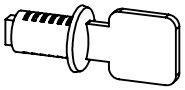 1x	E706040 1x	E706038 1x
E706035 1x	E700020 2x Ø 3,5 x 25mm	E700020 4x Ø 3,5 x 13mm	E800602 1x
E706007 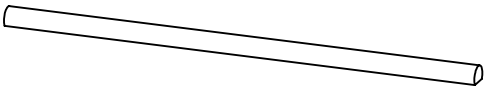 1x 148 mm			

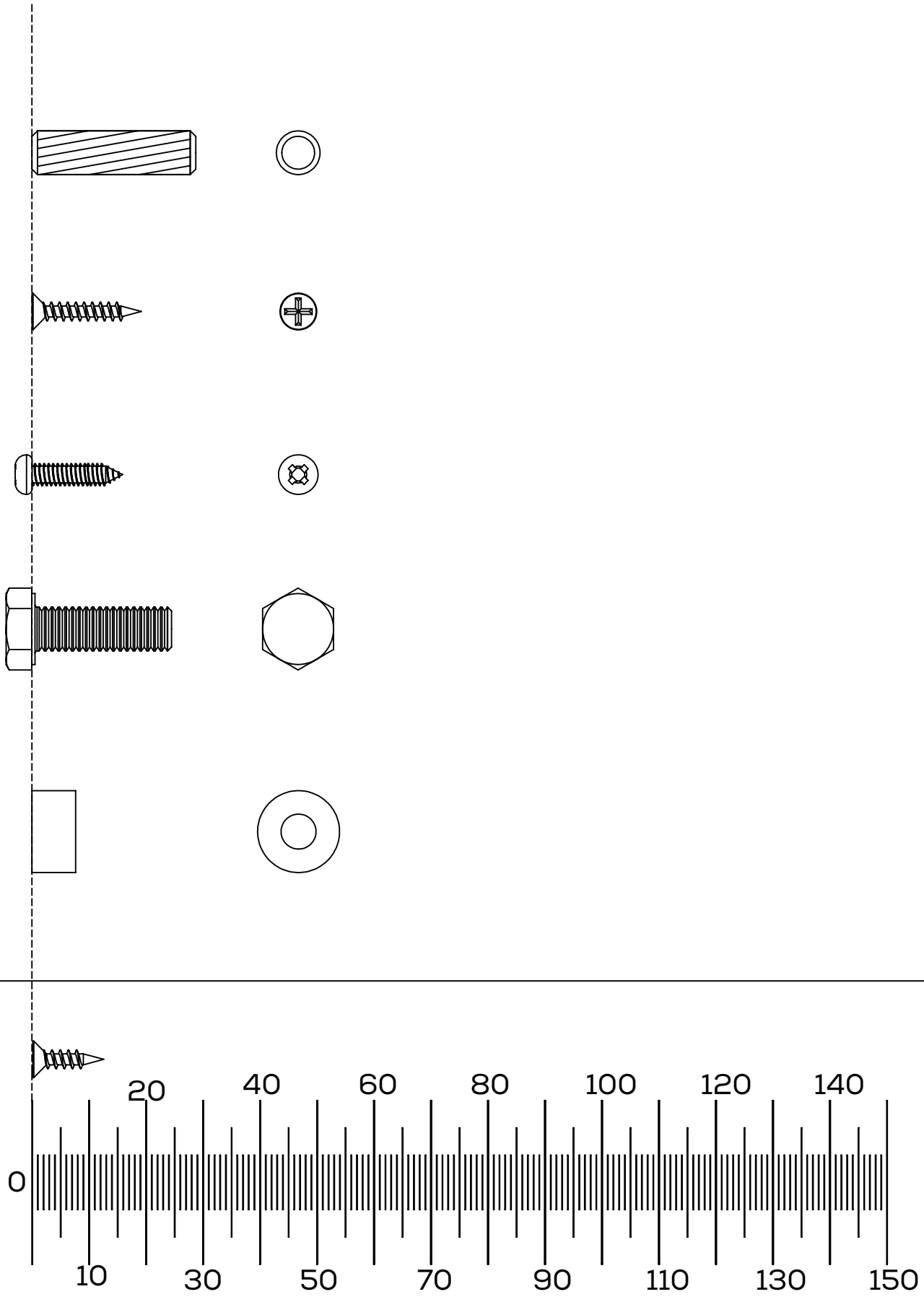
0
10
20
30
40
50
60
70
80
90
100
110
120
130
140
150

1

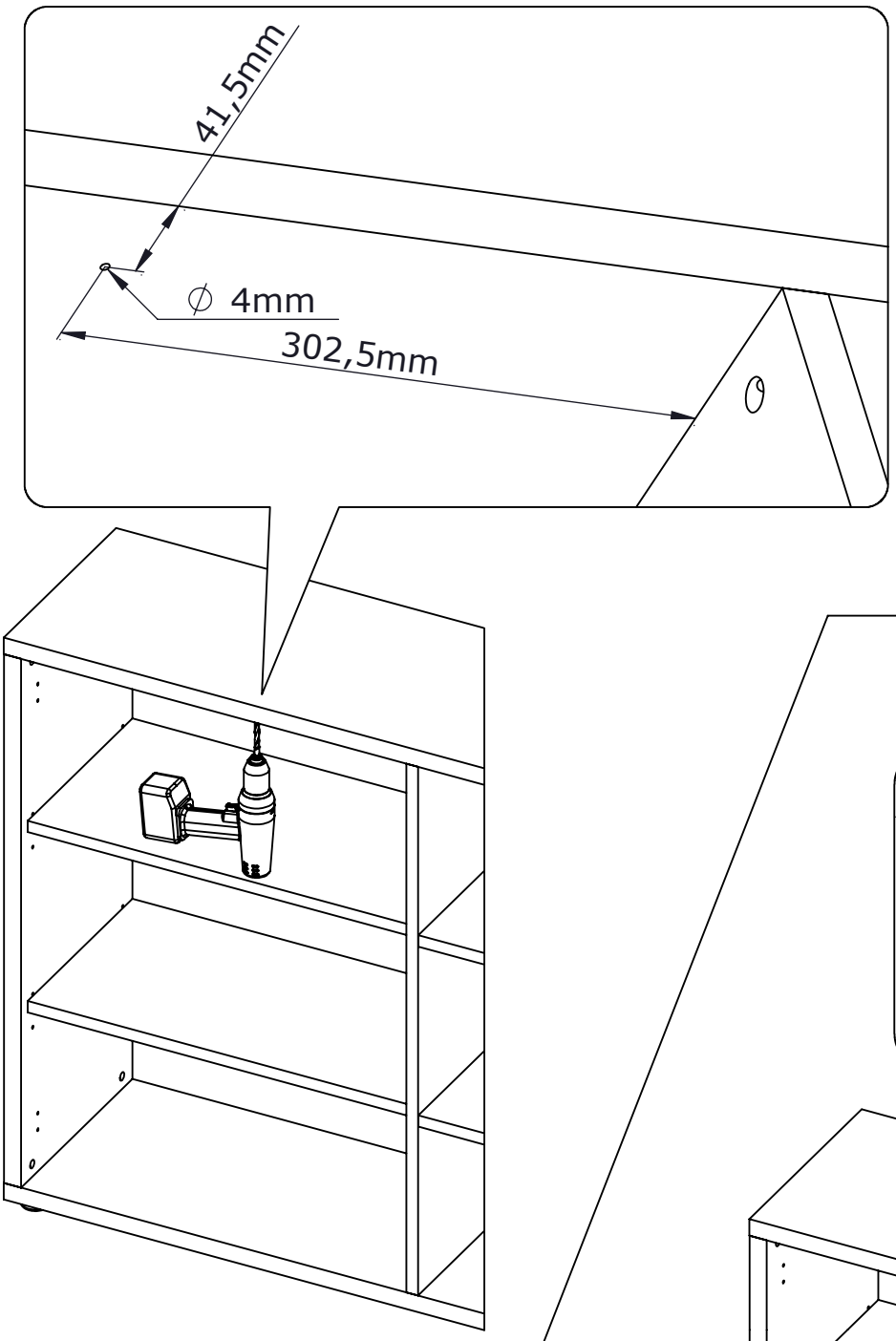

2

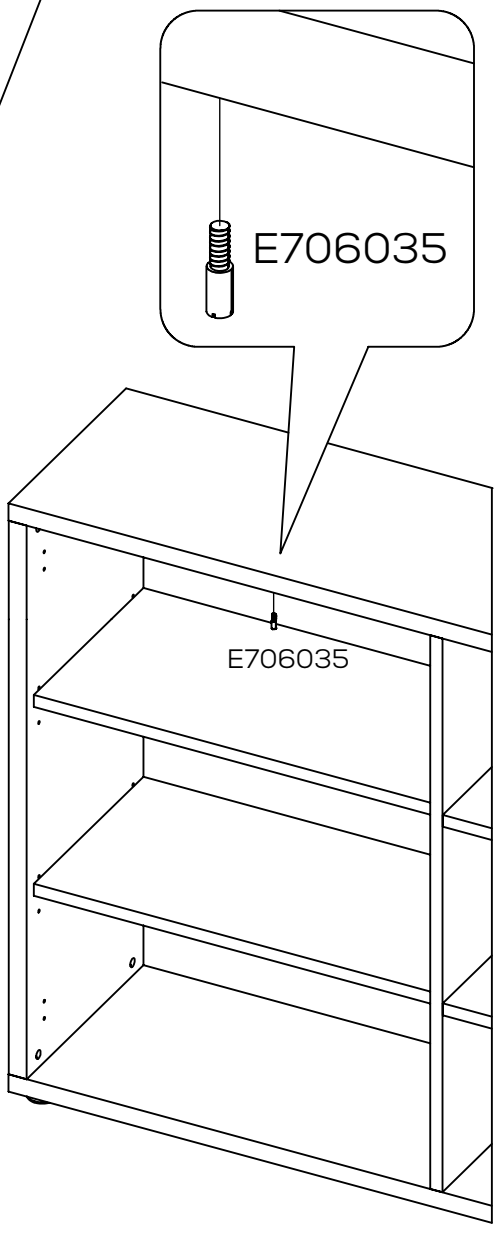

3

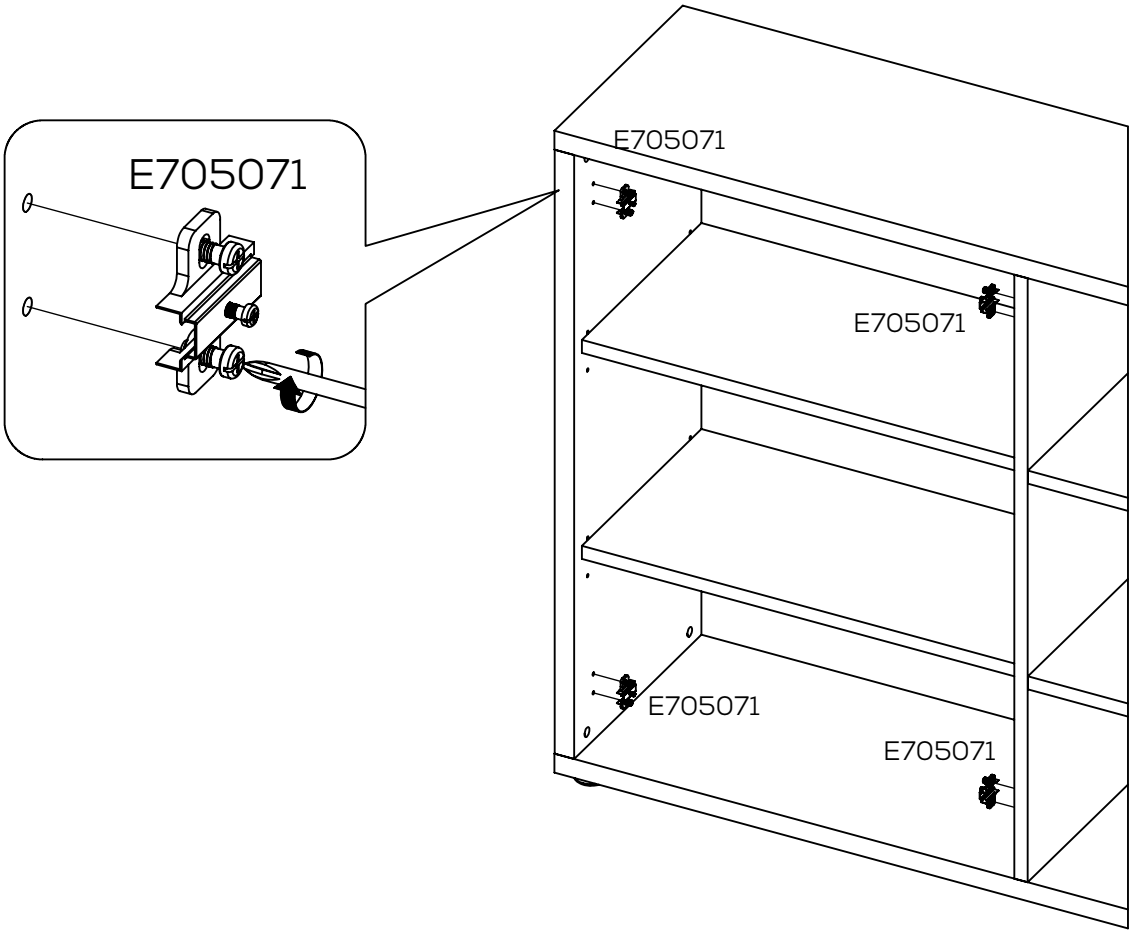
E705071
E705071
E705071
E705071
E705071

4

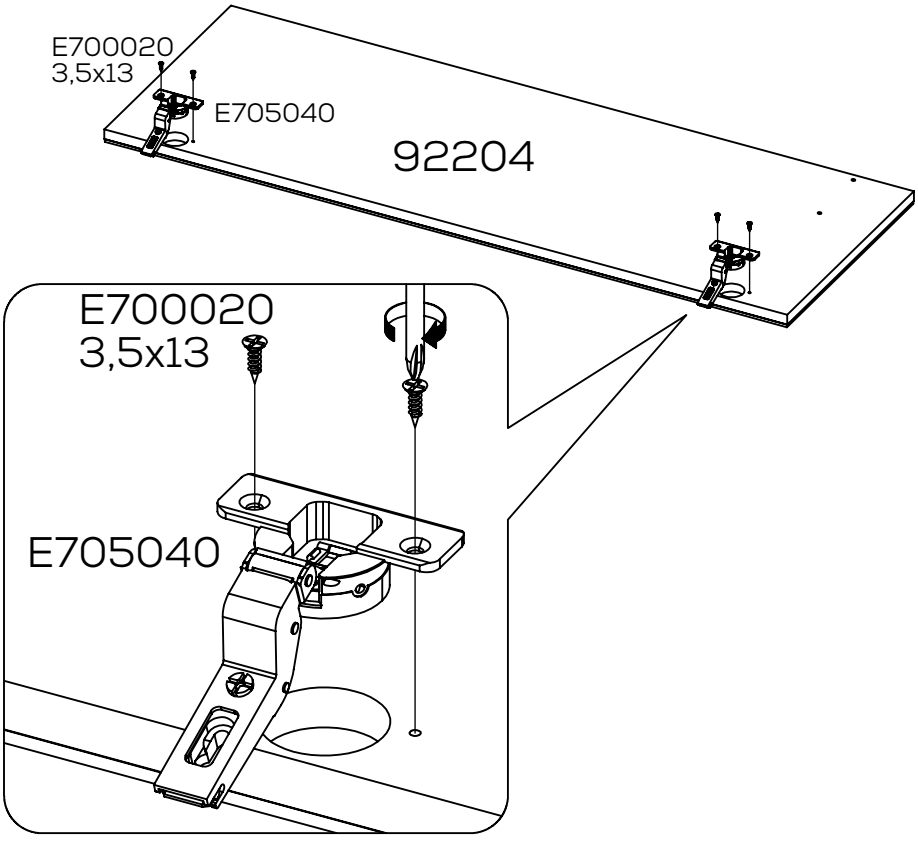
E700020
3,5x13
E705040
92204
E700020
3,5x13
E705040

5

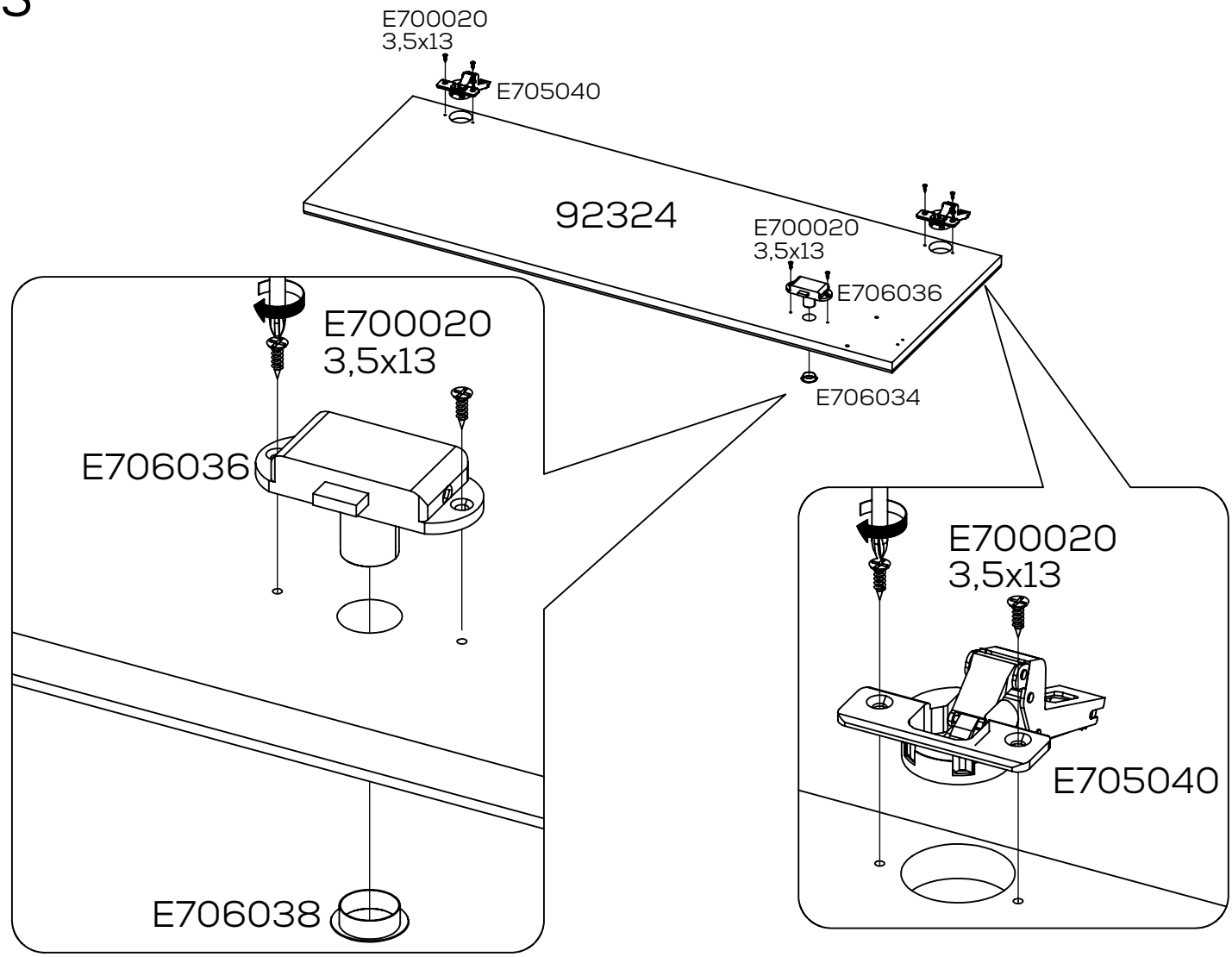
E700020
3,5x13
E705040
92324
E700020
3,5x13
E706036
E706034
E700020
3,5x13
E706036
E706038
E700020
3,5x13
E705040

6

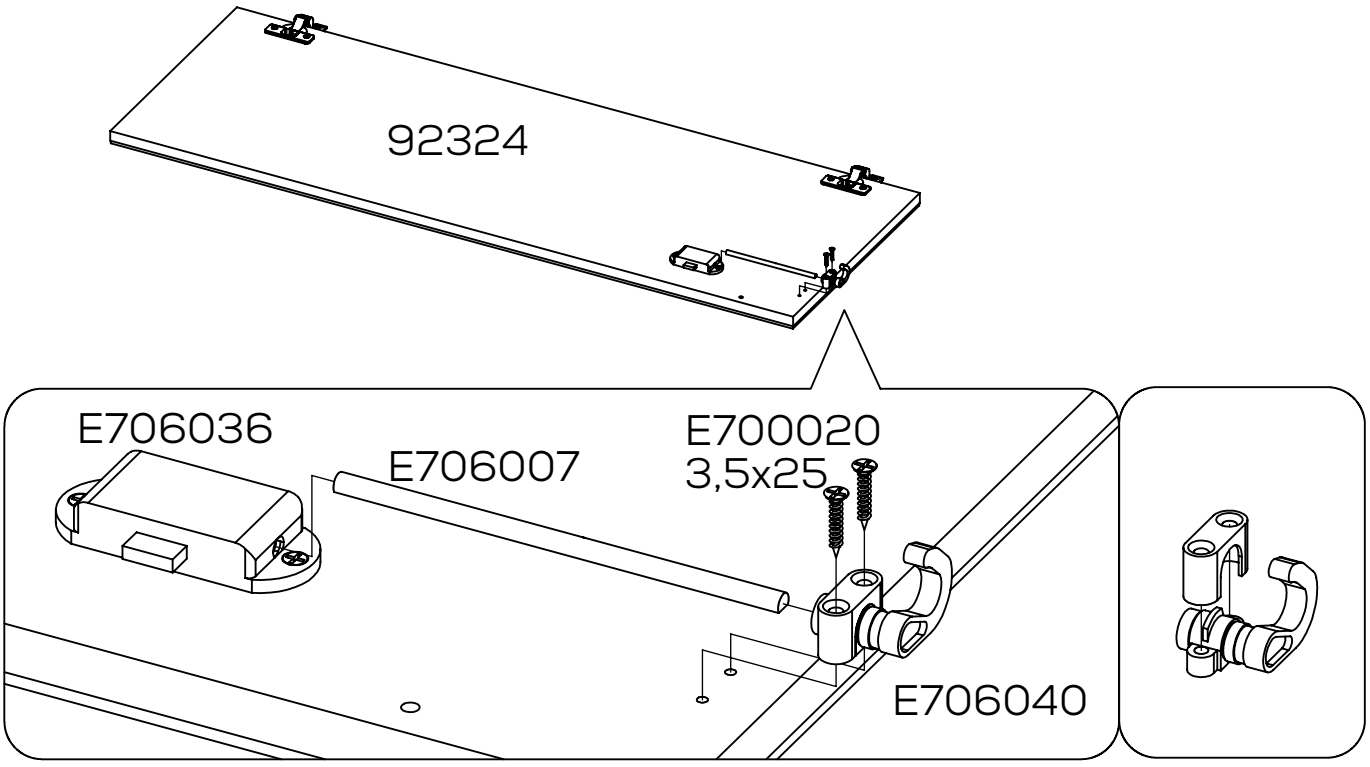
92324
E706036
E706007
E700020
3,5x25
E706040

7

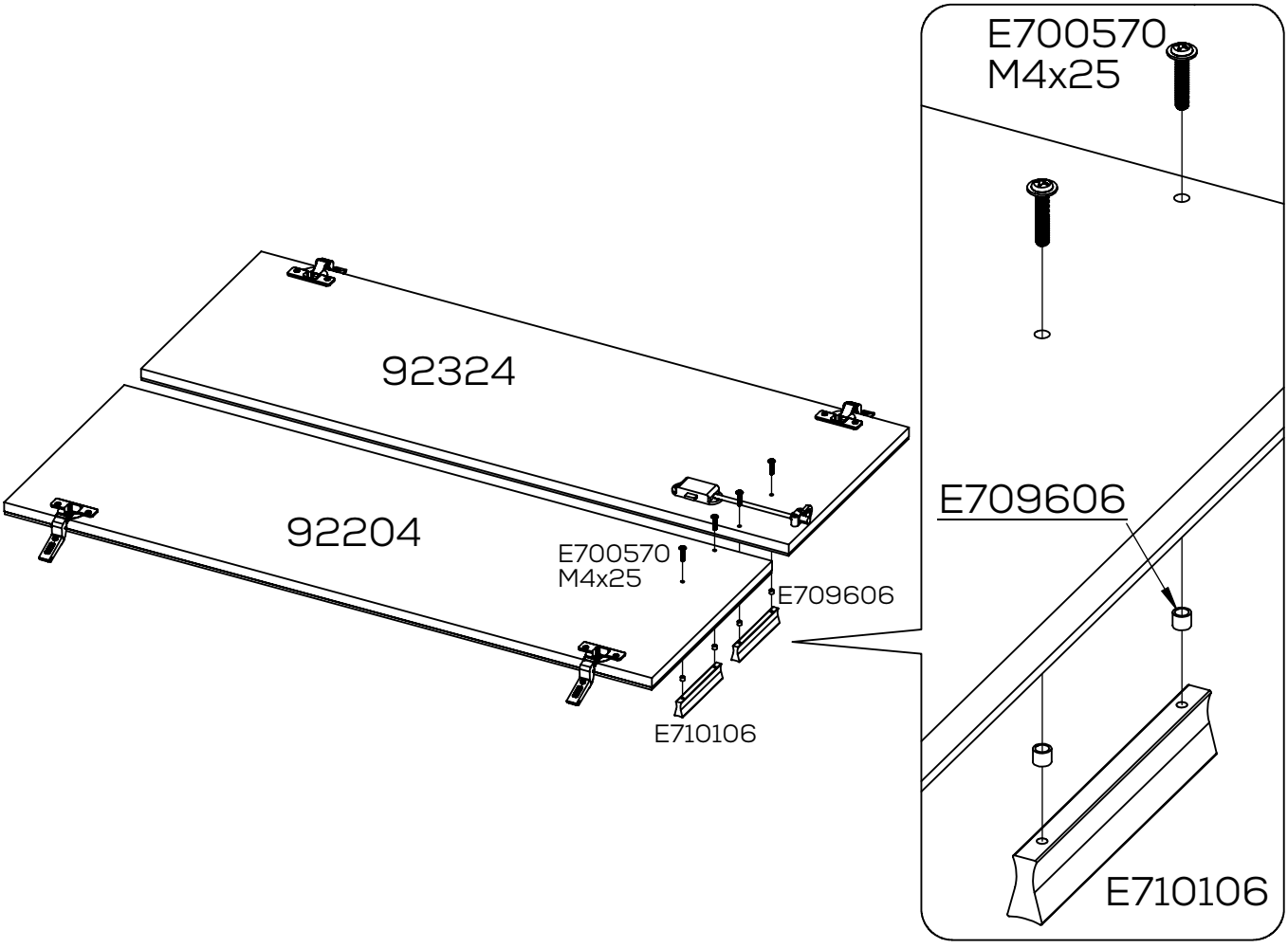
92324
92204
E700570
M4x25
E709606
E710106
E700570
M4x25
E709606
E710106

8

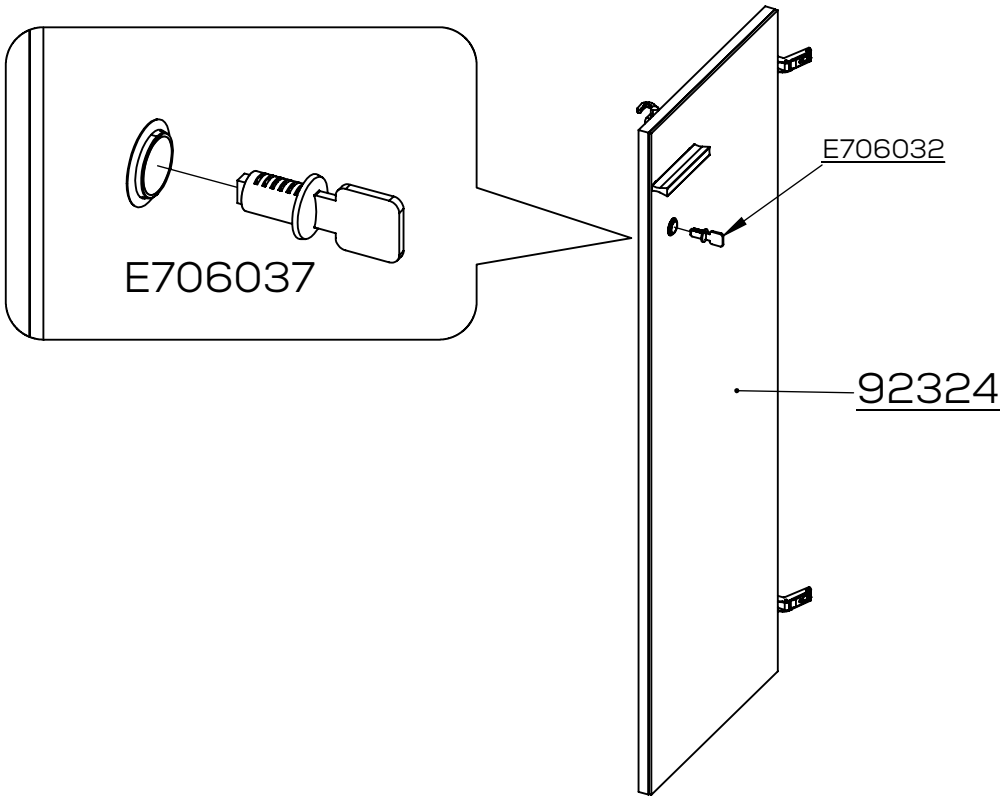
E706037
E706032
92324
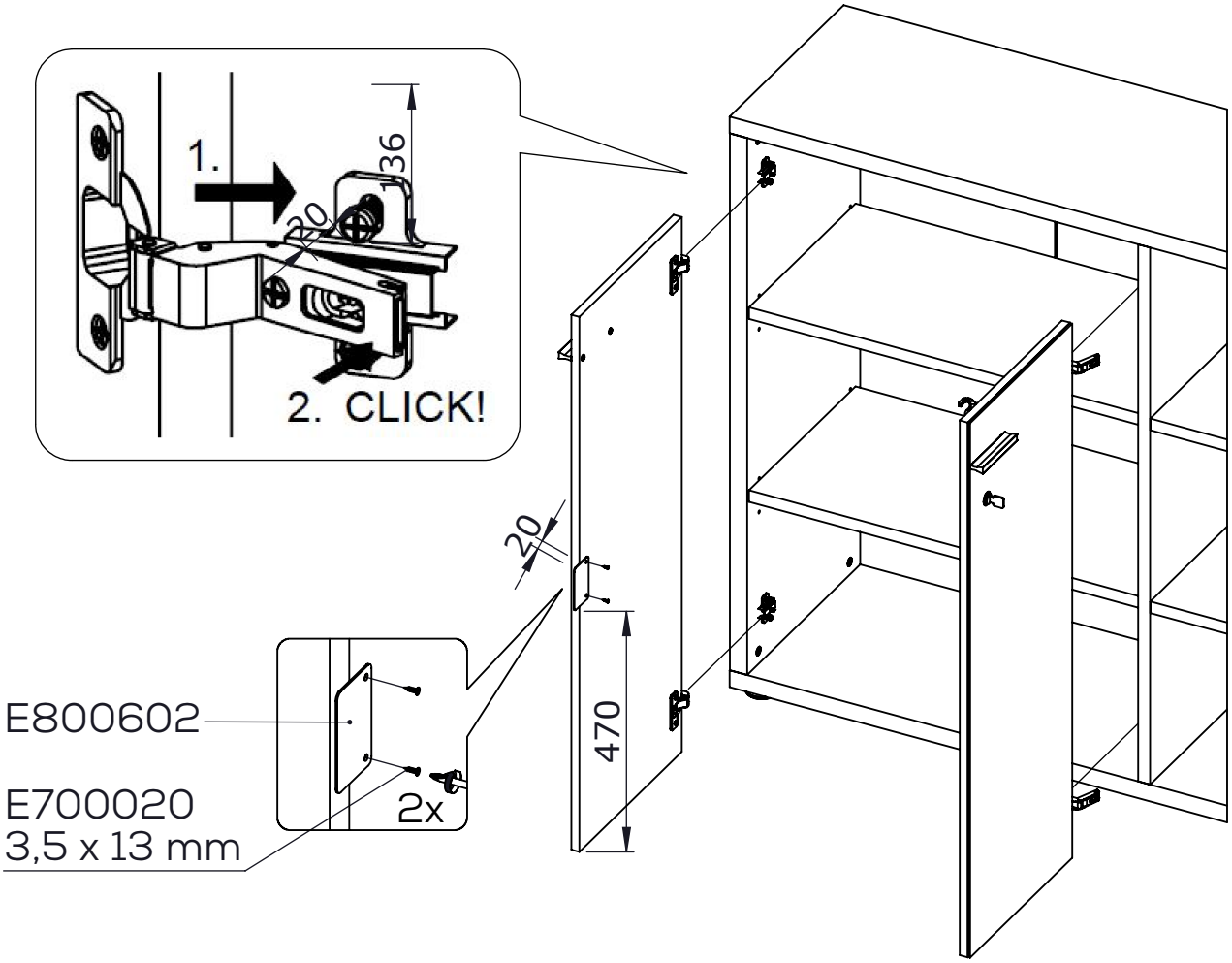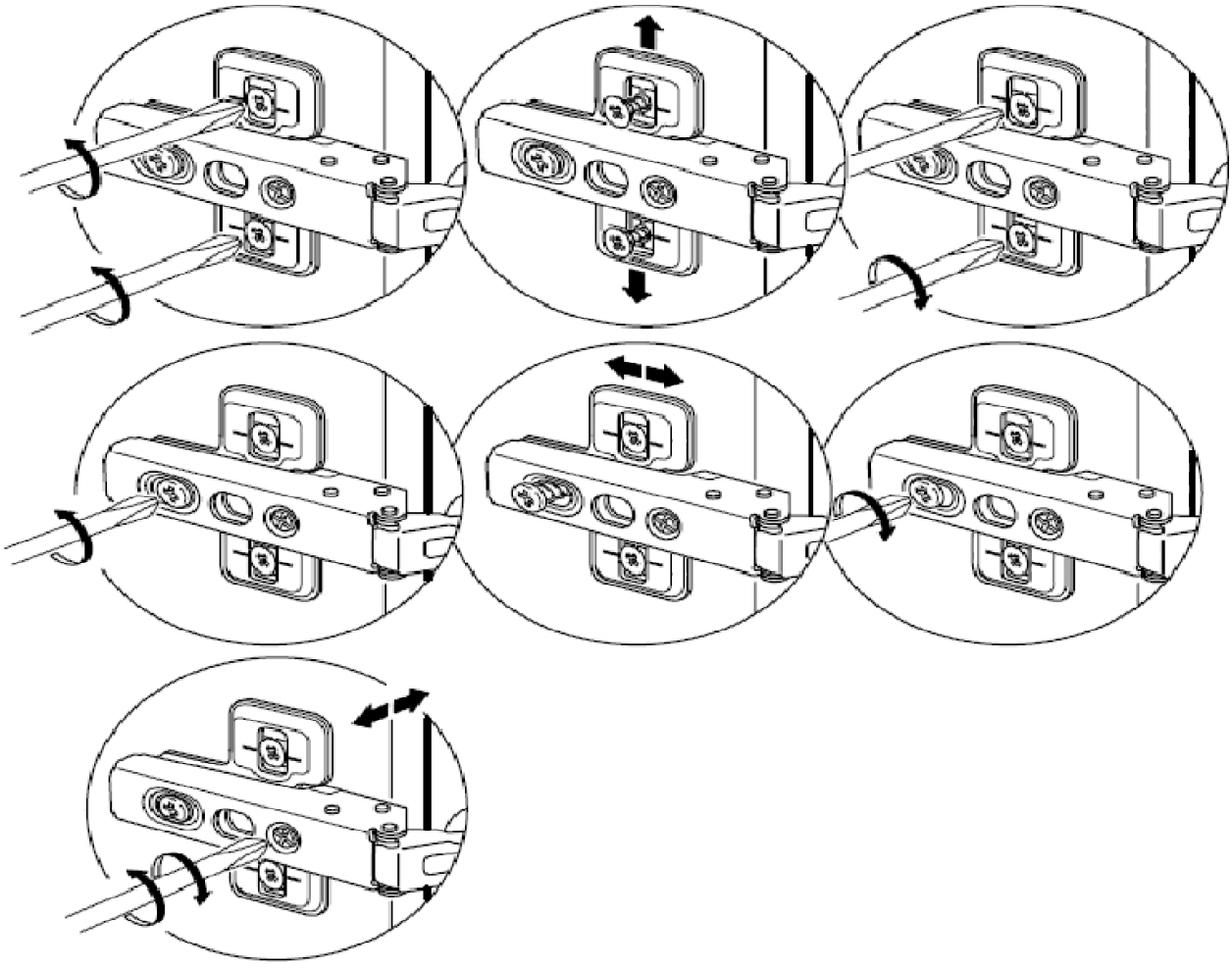
9